คุณภาพระดับมืออาชีพ
PROFESSIONAL QUALITY

ปั๊มจุ่มไฟฟ้าเอนกประสงค์ (สะดวกพกพา)
Utility Submersible Pump (Hand Carry)

หัวน้ำพุ 3 ชั้น (แบบยืดได้)

BPS-80

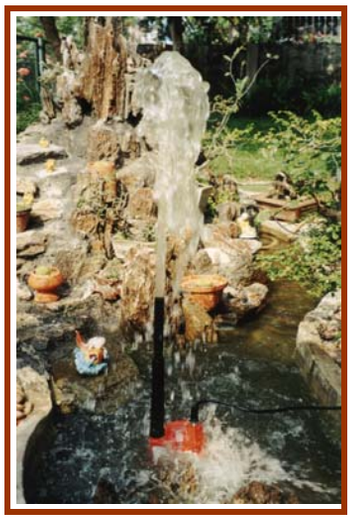

ภาพถ่ายจริงจากการใช้งานน้ำพุ

คุณภาพรับประกันด้วยวัสดุที่เลือกใช้

* เสื้อปั๊มทำจากเทอโมพลาสติกกันไฟแบบเหนียว *

* แมคคานิคัลซีล มีโอเวอร์โหลดโปรเท็คเตอร์ในตัว *

* สายไฟรับเบอร์ใต้น้ำของสเปน *

ประโยชน์การใช้งาน

*งานด้านสูบจ่ายถ่ายเทน้ำในพื้นที่จำกัด

*ถ่ายเทล้างน้ำตู้ปลา *การทำน้ำพุ ฯลฯ

Model รุ่น	Discharge ขนาดท่อ (Inch)	Power กำลัง (W)	Voltage ไฟ (Volt)	Revolution ความเร็วรอบ (RPM)	Max. Head ส่งสูงสุด (M)	Max. Capacity ปริมาณน้ำสูงสุด (L/Min.)	Rubber Cable ความยาวสายไฟ (M)	Weight น้ำหนัก (kg/set)
BPS-80	3/4"	80	200-240V	2850	4	40	3	2.2

คุณภาพระดับมืออาชีพ
PROFESSIONAL QUALITY

ปั๊มจุ่มไฟฟ้าเอนกประสงค์

Thermoplastic Utility Submersible Pump

BPS-120

เสื้อปั๊มทำจาก เทอร์โมพลาสติก แบบเหนียวพิเศษ ทนทานสุด ๆ

BPS-120A

วัสดุอุปกรณ์ที่เปี่ยมด้วยคุณภาพ

* เสื้อปั๊มทำจากเทอร์โมพลาสติกกันไฟแบบเหนียว(Non-corrosive Super-tough Glass Reinforced Thermoplastic)
* มีโอเวอร์โหลดในตัว * Protection IP 68 * Insulation F class
* ตลับลูกปืน NTN สายไฟรับเบอร์ใต้น้ำของสเปน(Spainish Under-water Rubber Cable) ตามมาตรฐานความปลอดภัยของสหรัฐฯ
* รุ่นอัตโนมัติ ลูกลอยสวิตช์หน้าสัมผัสทองขาวใหญ่ มาตรฐานใช้-ได้มากกว่า 50,000 ครั้ง คุณภาพเยี่ยม

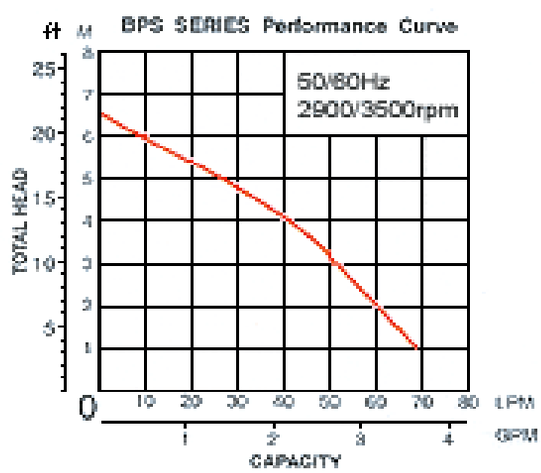

ประโยชน์การใช้งาน

สำหรับสูบจ่ายน้ำเอนกประสงค์ในครัวเรือน การดูดถ่ายเทน้ำท่วมขัง บ่อเลี้ยงสัตว์น้ำ ทำน้ำพุ น้ำตกในสวนหย่อม ฯลฯ

Model รุ่น	Mode ระบบ	Discharge ท่อส่ง (Inch)	Output กำลัง (HP)	Output กำลัง (W)	Voltage ไฟ (Volt)	Revolution ความเร็วรอบ (RPM)	Max. Head ส่งสูงสุด (เมตร)	Max. Capacity ปริมาณน้ำสูงสุด (ลิตร/นาที)	Rated ส่งสูง (เมตร)	Rated ปริมาณน้ำ (ลิตร/นาที)	Cable สายไฟ (เมตร)	Weight น้ำหนัก (ก.ก.)
BPS-120	Manual	1"	1/6	120	200-240V 50Hz	2850	6.5	90	3	68	3	2.8
BPS-120A	Auto											3.2

คุณภาพระดับมืออาชีพ
PROFESSIONAL QUALITY

ปั๊มจุ่มเทอร์โมพลาสติกเอนกประสงค์
Thermoplastic Utility Submersible Pump

SMART DESIGN

ระบบหล่อเย็นในตัวโดยน้ำที่สูบขึ้นผ่านเสื้อมอเตอร์ด้านใน (Discharge Water Self-cooling System)

BPS-200 **BPS-300, 400** **BPS-300A, 400A**

วัสดุอุปกรณ์ที่เปี่ยมด้วยคุณภาพ

* เสื้อปั๊มทำจากเทอร์โมพลาสติกกันไฟแบบเหนียว(Non-corrosive super-tough glass reinforced thermoplastic)
* มีโอเวอร์โหลดในตัว * Protection IP 68 * Insulation F class
* ตลับลูกปืน NTN สายไฟรับเบอร์ใต้น้ำของสเปน(Spainish Under-water Rubber Cable) ตามมาตรฐานความปลอดภัยของสหรัฐฯ
* ออกแบบระบบแมคคานิคัลซีลแบบ 2 ด้าน(Double Mechanical Seal)
* รุ่นอัตโนมัติ ลูกลอยสวิตช์หน้าสัมผัสทองขาวใหญ่ มาตรฐานใช้-ได้มากกว่า 50,000 ครั้ง คุณภาพเยี่ยม

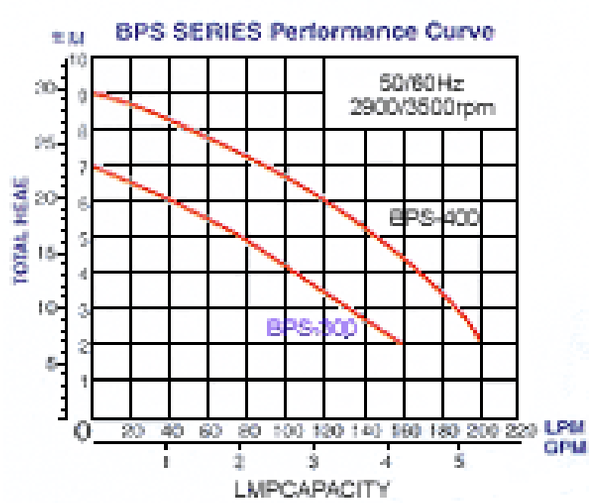

ประโยชน์การใช้งาน

สำหรับสูบจ่ายน้ำเอนกประสงค์ในครัวเรือน การดูดถ่ายเทน้ำท่วมขัง บ่อเลี้ยงสัตว์น้ำ ทำน้ำพุ น้ำตกในสวนหย่อม ฯลฯ

Model รุ่น	Mode ระบบ	Discharge ท่อส่ง (Inch)	Output กำลัง (HP)	Output กำลัง (W)	Voltage ไฟ (Volt)	Revolution ความเร็วรอบ (RPM)	Max. Head ส่งสูงสุด (เมตร)	Max. Capacity ปริมาณน้ำสูงสุด (ลิตร/นาที)	Rated ส่งสูง (เมตร)	Rated ปริมาณน้ำ (ลิตร/นาที)	Cable สายไฟ (เมตร)	Weight น้ำหนัก (ก.ก.)
BPS-200	Manual	1-1/4"	1/4	180	200-240V 50Hz	2850	7	110	4	75	4	3.4
BPS-300	Manual	1-1/2"	1/3	250			7	170	5	80	5	6.6
BPS-300A	Auto											7
BPS-400	Manual	2"	1/2	400			9	220	6	120	5	7.6
BPS-400A	Auto											8

คุณภาพระดับมืออาชีพ

PROFESSIONAL QUALITY

ปั๊มน้ำพุแบบทุ่นลอย

Floating Fountain Pump

ดีกว่า ถูกกว่า

BPS-400FRS

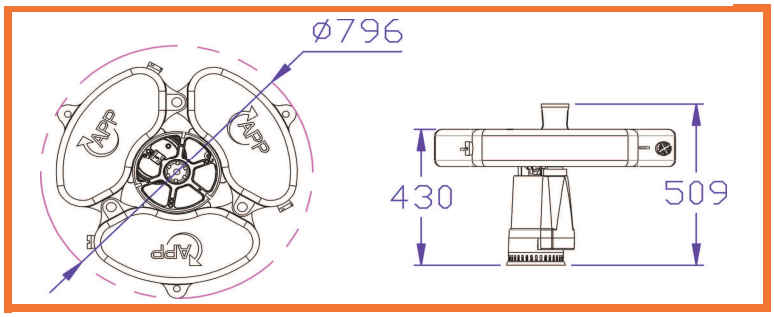

Voltage	ไฟ	220V / 50Hz
Output	กำลัง	400 W
Fountain	หัวน้ำพุ	Casade 1.5"(ต้นสน)
Capacity	ปริมาณน้ำ	220 L/Min.
Head	ส่งสูง	3.5 M

จุดเด่นและคุณสมบัติพิเศษ

* การเลือกใช้หัวน้ำพุแบบต้นสน ได้คำนึงถึงประสิทธิภาพและความสวยงามควบคู่กัน โดยการติดตั้งให้หัวพ่นของหัวน้ำพุอยู่ต่ำกว่าผิวน้ำ 1-2 ซม. เพื่อให้น้ำและอ๊อกซิเจนที่อยู่รอบข้างผสมกันดันขึ้นสู่อากาศ
* ทุ่นลอยจะขึ้นลงตามระดับน้ำ คงความสวยงามทุกฤดูกาล ต่างจากหัวน้ำพุแบบติดตั้งท่อถาวร
* ติดตั้งง่าย และสามารถเลือกยึดทุ่นได้ทั้งแบบปักเสา หรือขึงยึดด้วยเชือก

ประโยชน์การใช้งาน

* ใช้งานด้านบำบัดและรักษาสภาพน้ำ(Aeration) โดยมีประสิทธิภาพการเพิ่มอ๊อกซิเจนในน้ำสูงกว่ากังหันน้ำ ประหยัดค่าไฟมากกว่า
* เสริมภูมิทัศน์(Landscape decor) จัดสวนสวยงาม ลดอุณหภูมิในสถานที่กลางแจ้ง หรือเพื่อสร้างจุดดึงความสนใจจากผู้สัญจร

* การสูบจ่ายถ่ายเท หรือรดน้ำในงานเกษตรทั่วไป

(Utility water storage or irrigation use)

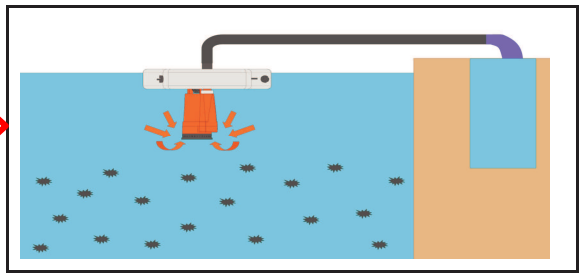

คุณภาพระดับมืออาชีพ
PROFESSIONAL QUALITY

ปั๊มจุ่มเทอร์โมพลาสติกเอนกประสงค์
Thermoplastic Utility Submersible Pump

SMART DESIGN

ออกแบบด้านในโดยลดระดับเสื้อมอเตอร์ลงสู่ด้านล่างใกล้ฝาหอย เพื่อให้คอยล์ไฟถูกหล่อเย็นอยู่ในน้ำ

BPS-200D **BPS-200DA** **BPS-200S** **BPS-200SA**

BPS-200D(A) เสื้อมอเตอร์ภายในทำจากแสตนเลส (SUS410) ไม่เป็นสนิม ใช้งานได้ทนทานกว่ามาก

BPS-200S(A) เสื้อมอเตอร์ภายในใช้แสตนเลสเกรดสูง(SUS316L) พร้อมทั้งซีลไวตัน (Viton) เพื่อใช้กับน้ำทะเลและสารเคมีเจือจาง

วัสดุอุปกรณ์ที่เปี่ยมด้วยคุณภาพ

* เสื้อปั๊มทำจากเทอร์โมพลาสติกกันไฟแบบเหนียว(Non-corrosive Super-tough Glass Reinforced Thermoplastic)
* มีโอเวอร์โหลดในตัว * Protection IP 68 * Insulation F class
* ตลับลูกปืน NTN สายไฟรับเบอร์ใต้น้ำของสเปน(Spainish Under-water Rubber Cable) ตามมาตรฐานความปลอดภัยของสหรัฐฯ
* รุ่นอัตโนมัติ ลูกลอยสวิตช์หน้าสัมผัสทองขาวใหญ่ มาตรฐานใช้-ได้มากกว่า 50,000 ครั้ง คุณภาพเยี่ยม

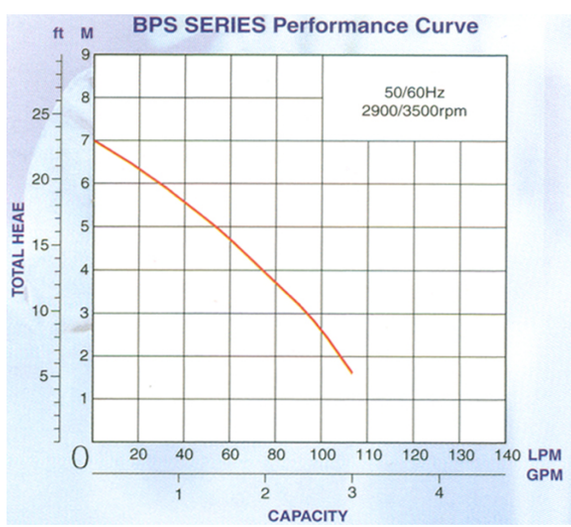

ประโยชน์การใช้งาน

สำหรับสูบจ่ายน้ำเอนกประสงค์ในครัวเรือน การดูดถ่ายเทน้ำท่วมขัง บ่อเลี้ยงสัตว์น้ำ ทำน้ำพุ น้ำตกในสวนหย่อม ฯลฯ

Model รุ่น	Mode ระบบ	Discharge ท่อส่ง (Inch)	Output กำลัง (HP)	Output กำลัง (W)	Voltage ไฟ (Volt)	Revolution ความเร็วรอบ (RPM)	Max. Head ส่งสูงสุด (เมตร)	Max. Capacity ปริมาณน้ำสูงสุด (ลิตร/นาที)	Rated ส่งสูง (เมตร)	Rated ปริมาณน้ำ (ลิตร/นาที)	Cable สายไฟ (เมตร)	Weight น้ำหนัก (ก.ก.)
BPS-200D	Manual	1-1/4"	1/4	200	200-240V 50Hz	2850	7	110	4	75	4	3.5
BPS-200DA	Auto											4
BPS-200S	Manual											4.5
BPS-200SA	Auto											5

คุณภาพระดับมืออาชีพ
PROFESSIONAL QUALITY

ปั๊มจุ่มแสตนเลสใช้กับน้ำทะเล
Stainless Steel Submersible Pump (Sea Water)

SS-400P

รายละเอียดด้านโครงสร้าง

01,01-1	เสื้อปั๊มนอก และเสื้อมอเตอร์	แสตนเลส 304
02, 05	ฝาหอย และใบพัดน้ำ	ABS
03	ฝาครอบมอเตอร์ในด้านบน	แสตนเลส 304
04, 04-1	ฐานลูกปืนบนล่าง	แสตนเลส 304
09, 14	มือจับ และตะแกรงกรอง	แสตนเลส 410
11	ทุ่นและเพลา	แสตนเลส 316
17	แมคนิคัลซีล 2 ชั้น	เซรามิค/คาร์บอน ซิลิคอนคาร์ไบด์
19	ซีลยาง	ไวตัน

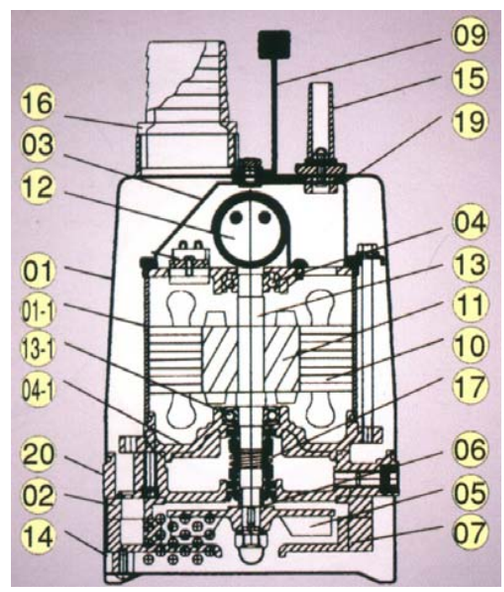

วัสดุอุปกรณ์ที่เปี่ยมด้วยคุณภาพ

- ใช้ซีลยางไวตัน เพื่อให้ทนต่อการกัดกร่อนของน้ำทะเลและสารเคมีเจือจางที่มีค่า PH 5-9 ได้
- ระบบซีล 2 ชั้น **Double Mechanical Seal หน้าซีลทำจาก Silicone Carbide ซึ่งทนต่อการเสียดสีมากกว่าหน้าซีลทั่วไปถึง 4 เท่า**
- มีโอเวอร์โหลดโปรเท็คเตอร์ในตัว ใช้ตลับลูกปืน NTN และสายไฟรับเบอร์ใต้น้ำของสเปน(Spainish Underwater Rubber Cable)
- Protection IP 68 Insulation F class

ประโยชน์การใช้งาน

สามารถใช้กับการสูบจ่ายสารเคมีเจือจาง งานในอุตสาหกรรมอาหาร หรืองานเพาะเลี้ยงสัตว์น้ำทะเล ฯลฯ

Model รุ่น	Mode ระบบ	Discharge ท่อส่ง (Inch)	Output กำลัง (HP)	Output กำลัง (W)	Voltage ไฟ (Volt)	Revolution ความเร็วรอบ (RPM)	Max. Head ส่งสูงสุด (เมตร)	Max. Capacity ปริมาณน้ำสูงสุด (ลิตร/นาที)	Rated ส่งสูง (เมตร)	Rated ปริมาณน้ำ (ลิตร/นาที)	Cable สายไฟ (เมตร)	Weight น้ำหนัก (ก.ก.)
SS-400P	Manual	2"	1/2	400	200-240V	2850	10	240	7	140	5	9.5

คุณภาพระดับมืออาชีพ
PROFESSIONAL QUALITY

ปั๊มจุ่มขนาดกระทัดรัด

Mini Handy Submersible Pump

XTRA-80

ขนาดเพียง 114 มม.
รับประกัน 1 ปี

จุดเด่นในการออกแบบ

* ใบพัดน้ำแบบ Vertex Non-Clog สามารถดูดสิ่ง-ปะปนที่มีขนาด 6 มม. ผ่านได้(Solid pass 6mm)
* ขนาดปั๊มภายนอกเส้นผ่าศูนย์กลางเพียง 114 มม.
* เพิ่มช่องน้ำมันหล่อซีลเพื่อให้ใช้งานได้ต่อเนื่อง
* เสื้อมอเตอร์ด้านในทำจากแสตนเลส

วัสดุอุปกรณ์ที่เปี่ยมด้วยคุณภาพ

* เสื้อปั๊มทำจากเทอร์โมพลาสติกกันไฟแบบเหนียว(Non-corrosive Super-tough Glass Reinforced Thermoplastic)
* สายไฟรับเบอร์ใต้น้ำของสเปน(Spainish Underwater Rubber Cable) ตามมาตรฐานความปลอดภัยของยุโรป
* มีโอเวอร์โหลดโปรเท็คเตอร์ในตัว * Protection IP 68 * Insulation F class

ประโยชน์การใช้งาน

* เหมาะสำหรับงานที่มีเนื้อที่จำกัดที่ต้องการความคล่องตัว เช่น บ่อส้วม หรือท่อน้ำทิ้ง เป็นต้น
* ทำน้ำพุ หรือบ่อปลา ใช้ถ่ายเทหมุนเวียนบ่อกรองที่มีปริมาณน้ำ ไม่เกิน 3 M^3
* น้ำตกจำลอง หรืองานอื่นๆ ที่ต้องการปั๊มที่ทำงานอย่างต่อเนื่อง

Model รุ่น	Mode ระบบ	Discharge ท่อส่ง (Inch)	Output กำลัง (HP)	Output กำลัง (W)	Voltage ไฟ (Volt)	Revolution ความเร็วรอบ (RPM)	Max. Head ส่งสูงสุด (เมตร)	Max. Capacity ปริมาณน้ำสูงสุด (ลิตร/นาที)	Rated ส่งสูง (เมตร)	Rated ปริมาณน้ำ (ลิตร/นาที)	Cable สายไฟ (เมตร)	Weight น้ำหนัก (ก.ก.)
XTRA-80	Manual	3/4"	1/9	80	200-240V	2850	4	40	2	28	3	2.5

คุณภาพระดับมืออาชีพ
PROFESSIONAL QUALITY

ปั๊มจุ่มใช้งานต่อเนื่อง

Continuous Duty Submersible Pump

XTRA-120(A), XTRA-250(A)

ใช้งานต่อเนื่อง 24 ชม.
รับประกัน 1 ปี

จุดเด่นในการออกแบบ

* ซีลทั้งหมด เป็นไวตัน ใช้กับน้ำทะเลได้
* เสื้อมอเตอร์ด้านในทำจากแสตนเลส
* เพลาและตลับลูกปืนตัวล่างใหญ่ขึ้น 6200 (เดิม 608)
* เพิ่มช่องน้ำมันหล่อซีลเพื่อให้ใช้งานได้ต่อเนื่อง
* ทุ่นทุกตัวผ่านการถ่วงให้สมดุล ยืดอายุการใช้งาน

วัสดุอุปกรณ์ที่เปี่ยมด้วยคุณภาพ

* เสื้อปั๊มทำจากเทอร์โมพลาสติกกันไฟแบบเหนียว(Non-corrosive Super-tough Glass Reinforced Thermoplastic)
* สายไฟรับเบอร์ใต้น้ำของสเปน(Spainish Underwater Rubber Cable) ตามมาตรฐานความปลอดภัยของยุโรป
* มีโอเวอร์โหลดโปรเท็คเตอร์ในตัว * Protection IP 68 * Insulation F class

ประโยชน์การใช้งาน

* ทำน้ำพุ หรือบ่อปลา ใช้ถ่ายเทหมุนเวียนบ่อกรองที่มีปริมาณน้ำ ไม่เกิน 8 M^3(XTRA-120) และ 15 M^3(XTRA-250)
* น้ำตกจำลอง หรืองานอื่นๆ ที่ต้องการปั๊มที่ทำงานอย่างต่อเนื่องโดยไม่ต้องหยุดพัก

Model รุ่น	Mode ระบบ	Discharge ท่อส่ง (Inch)	Output กำลัง (HP)	Output กำลัง (W)	Voltage ไฟ (Volt)	Revolution ความเร็วรอบ (RPM)	Max. Head ส่งสูงสุด (เมตร)	Max. Capacity ปริมาณน้ำสูงสุด (ลิตร/นาที)	Rated ส่งสูง (เมตร)	Rated ปริมาณน้ำ (ลิตร/นาที)	Cable สายไฟ (เมตร)	Weight น้ำหนัก (ก.ก.)
XTRA-120	Manual	1"	1/6	120	200-240V	2850	6.5	70	4	40	3	3.5
XTRA-120A	Auto											4
XTRA-250	Manual	1-1/4"	1/3	250			8.5	170	6	140	3	5.5
XTRA-250A	Auto	1-1/4"										6

คุณภาพระดับมืออาชีพ
PROFESSIONAL QUALITY

ปั๊มจุ่มถ่ายเทเอนกประสงค์
Efuent Submersible Pump

BAV-251, 401 BAV-251A, 401A

คุณสมบัติพิเศษ

****BAV เป็นผลงานออกแบบชั้นเลิศที่คำนึงถึงให้ใบพัดน้ำยกลอยจากก้นฝาหอย ทำให้ปั๊มไม่ติดขัดในการใช้งานครั้งต่อไป แม้จะปราศจากการชะล้างหลังใช้งานก็ตาม**

-ฝาบนทำจากเทอร์โมพลาสติกแบบเหนียว เสื้อกลาง เพลาและตะแกรงกรองทำจากแสตนเลส

-ระบบซีล 2 ชั้น Double Mechanical Seal ระบบน้ำมันหล่อเย็น และโอเวอร์โหลดในตัว

-ตลับลูกปืน NTN สายไฟรับเบอร์ใต้น้ำของสเปน * Protection IP 68 * Insulation F class

-ลูกลอยสวิตช์หน้าทองขาวใหญ่ มาตรฐานใช้ได้มากกว่า 50,000 ครั้ง คุณภาพเยี่ยม

ประโยชน์การใช้งาน

สำหรับสูบจ่ายน้ำเอนกประสงค์ในครัวเรือน การดูดถ่ายเทน้ำท่วมขัง บ่อน้ำเสีย งานก่อสร้าง ฯลฯ

การถอดตะแกรงแสตนเลสออก เพื่อใช้ในงานดูดโคลน หรือสิ่งปะปนที่มีขนาด 25 มม. ได้ทันที

Model รุ่น	Mode ระบบ	Discharge ท่อส่ง (Inch)	Output กำลัง (HP)	Output กำลัง (W)	Voltage ไฟ (Volt)	Revolution ความเร็วรอบ (RPM)	Max. Head ส่งสูงสุด (เมตร)	Max. Capacity ปริมาณน้ำสูงสุด (ลิตร/นาที)	Rated ส่งสูง (เมตร)	Rated ปริมาณน้ำ (ลิตร/นาที)	Cable สายไฟ (เมตร)	Weight น้ำหนัก (ก.ก.)
BAV-251	Manual	1-1/2"	1/3	250	200-240V	2850	8	220	4	150	5	9
BAV-251A	Auto											9.5
BAV-401	Manual	2"	1/2	400			10	280	4	200		11
BAV-401A	Auto											11.5

คุณภาพระดับมืออาชีพ
PROFESSIONAL QUALITY

ปั๊มจุ่มถ่ายเทเอนกประสงค์
Efuent Submersible Pump

KS-08(T), 20(T)

คุณสมบัติพิเศษ

-ฝาบน และฝาหอยทำจากเหล็กหล่อ

-ระบบน้ำมันหล่อเย็น และโอเวอร์โหลดในตัว

-เสื้อกลาง เพลาและตะแกรงกรองทำจากแสตนเลส

-ตลับลูกปืน NTN สายไฟรับเบอร์ใต้น้ำของสเปน

-Protection IP 68 Insulation F class

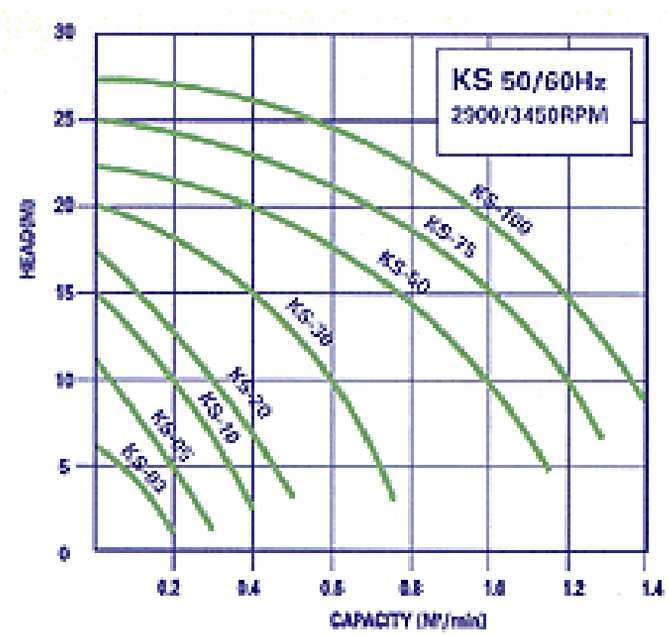

Performance Curve

ประโยชน์การใช้งาน

สำหรับสูบจ่ายถ่ายเทน้ำปริมาณมาก การดูดถ่ายเทน้ำท่วมขัง งานสูบจ่ายน้ำให้สวนเกษตร ไร่นา ฯลฯ

Model รุ่น	Mode ระบบ	Discharge ท่อส่ง (Inch)	Output กำลัง (HP)	Output กำลัง (W)	Voltage ไฟ (Volt)	Revolution ความเร็วรอบ (RPM)	Max. Head ส่งสูงสุด (เมตร)	Max. Capacity ปริมาณน้ำสูงสุด (ลิตร/นาที)	Rated ส่งสูง (เมตร)	Rated ปริมาณน้ำ (ลิตร/นาที)	Cable สายไฟ (เมตร)	Weight น้ำหนัก (ก.ก.)
KS-08	Manual	3"	1	750		2850	14	400	6	250	6	26
KS-08T					380V							
KS-20		3"	2	1500	200-240V		17	500	10	300	6	32
KS-20T					380V							

คุณภาพระดับมืออาชีพ
PROFESSIONAL QUALITY

ปั๊มจุ่มถ่ายเทแบบส่งสูง

High Head Efuent Submersible Pump

KSH Series

คุณสมบัติพิเศษ

-ฝาบน และฝาหอยทำจากเหล็กหล่อ

-เสื้อมอเตอร์ตัวนอกเป็นแสตนเลส

-ระบบน้ำมันหล่อเย็น และโอเวอร์โหลดในตัว

-ใบพัดน้ำทองเหลือง

-ทุ่น เพลาและน๊อตทุกตัวของปั๊มทำจากแสตนเลส

-ตลับลูกปืน NTN สายไฟรับเบอร์ได้น้ำของสเปน

-Protection IP 68 Insulation F class

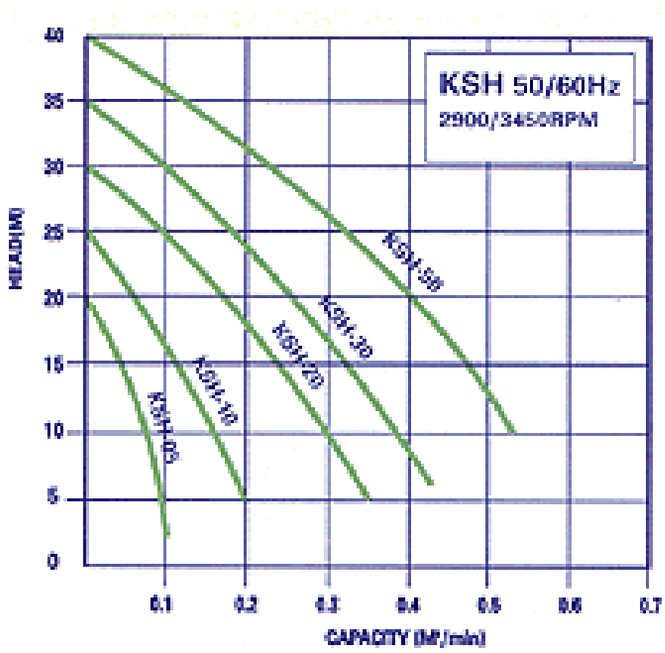

Performance Curve

ประโยชน์การใช้งาน

สำหรับงานสูบจ่ายถ่ายเทที่ต้องการแรงส่งสูง หรือแรงดันมากเป็นพิเศษ เช่น งานถ่ายเทส่งน้ำขึ้นอาคารสูง หรือระยะไกล ทำน้ำพุในสระ งานก่อสร้าง จ่ายส่งน้ำให้สวนเกษตร ไร่นา การเพาะเลี้ยงสัตว์น้ำ ฯลฯ

Model รุ่น	Mode ระบบ	Discharge ท่อส่ง (Inch)	Output กำลัง (HP)	Output กำลัง (W)	Voltage ไฟ (Volt)	Revolution ความเร็วรอบ (RPM)	Max. Head ส่งสูงสุด (เมตร)	Max. Capacity ปริมาณน้ำสูงสุด (ลิตร/นาที)	Rated ส่งสูง (เมตร)	Rated ปริมาณน้ำ (ลิตร/นาที)	Cable สายไฟ (เมตร)	Weight น้ำหนัก (ก.ก.)
KSH-10	Manual	1-1/2"	1	750	200-240V	2900	25	200	15	120	6	26
KSH-10T					380V							
KSH-20		2"	2	1500	200-240V		30	350	15	240	6	32
KSH-20T					380V							

คุณภาพระดับมืออาชีพ

PROFESSIONAL QUALITY

ปั๊มจุ่มส่งสูงหลายใบพัด

Multi-stage High Head Submersible Pump

BS

ใช้กับบ่อวง
บ่อน้ำใต้ดิน

คุณสมบัติพิเศษ

-ฝาบน และฝาหอยเทอร์โมพลาสติกกันไฟแบบเหนียว

(Non-corrosive Glass Reinforced Thermoplastic)

-ระบบหล่อเย็นในตัว(Self-cooling) โดยให้น้ำสูบผ่าน

ตัวเรือนมอเตอร์

-เสื้อกลาง เพลาปั๊มและน๊อตทุกตัวทำจากแสตนเลส

-Protection IP 68 Insulation F class

Performance Curve

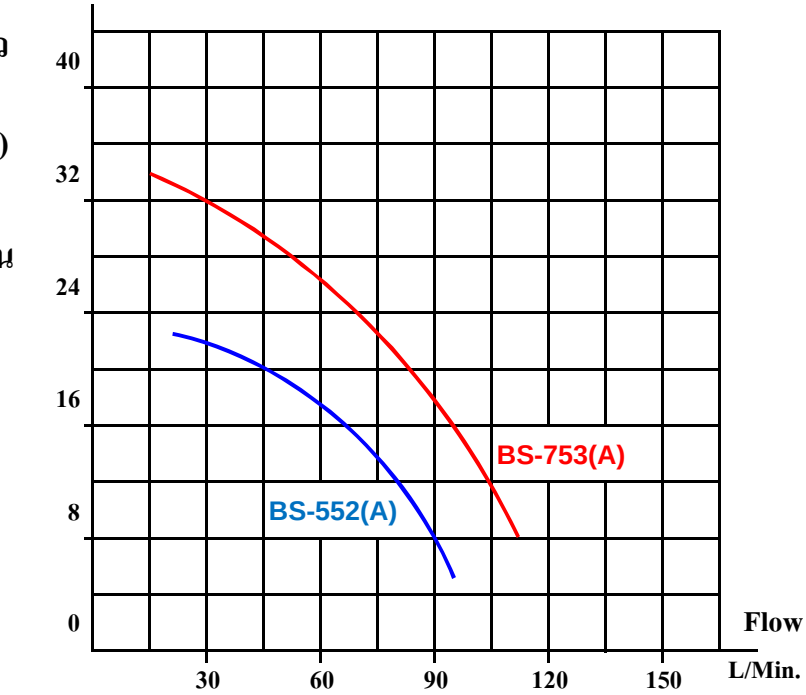

ประโยชน์การใช้งาน

สำหรับสูบจ่ายถ่ายเทน้ำในจุดที่ต้องการแรงส่งสูงเป็นพิเศษ เช่นในบ่อใต้ดินที่มีความลึก หรืองานที่ต้องการส่งไประยะทางที่ไกล

Model รุ่น	Discharge ท่อส่ง (Inch)	Stage ใบพัด	Output กำลัง (HP)	Output กำลัง (W)	Voltage ไฟ (Volt)	Mode ระบบ	Revolution ความเร็วรอบ (RPM)	Max. Head ส่งสูงสุด (เมตร)	Max. Capacity ปริมาณน้ำสูงสุด (ลิตร/นาที)	Rated ส่งสูง (เมตร)	Rated ปริมาณน้ำ (ลิตร/นาที)	Cable สายไฟ (เมตร)	Weight น้ำหนัก (ก.ก.)
BS-552	1"	2	3/4	550	220V	Manual	2850	24	112	15	71	15	10.2
BS-552A					220V	Auto							10.6
BS-753	1"	3	1	750	220V	Manual	2850	36	124	20	83	20	11
BS-753A					220V	Auto							11.4

คุณภาพระดับมืออาชีพ
PROFESSIONAL QUALITY

ปั๊มจุ่มบ่อสระแบบแนวราบ
Horizontal Submersible Pump

MH

ตั้งได้นอนได้

คุณสมบัติพิเศษ

MH เป็นผลงานออกแบบชั้นเลิศของวิศวกรจากประเทศเยอรมัน

จุดเด่นที่เสื้อมอเตอร์อยู่ในแนวราบ ซึ่งคอยล์จะถูกหล่อเย็นในตัว

ลดปัญหาเรื่องมอเตอร์ร้อนในการใช้งานต่อเนื่องเป็นเวลานาน

MH ได้จดสิทธิบัตรในด้านการออกแบบที่ประเทศไต้หวัน

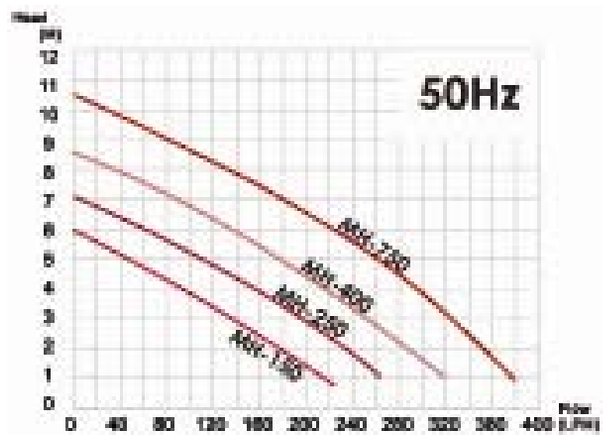

วัสดุอุปกรณ์ที่เปี่ยมด้วยคุณภาพ

ใบพัดน้ำ(Non-clog Vertex Sewage Impeller) และฝาหอยทำจากเทอร์โมพลาสติกชนิดเหนียว ทนต่อการเสียดสี และได้ออกแบบร่องน้ำของฝาหอย ซึ่งจะทำงานสัมพันธ์กัน ยังผลให้สิ่งเจือปนขนาด 6 มม.สามารถดูดผ่านเข้า/ออก จากตัวปั๊ม โดยใบพัดน้ำไม่ติดขัด เช่น กรวด หิน ดิน ทราย ใบไม้สามารถผ่านได้ ปราศจากปัญหามอเตอร์ไหม้

- มีโอเวอร์โหลดในตัว * Protection IP 68 Insulation F class
- ระบบซีล 2 ชั้น **Double Mechanical Seal หน้าซีลทำจาก Silicone Carbide ซึ่งทนต่อการเสียดสีมากกว่าหน้าซีลทั่วไปถึง 4 เท่า**

ประโยชน์การใช้งาน

เหมาะสำหรับการทำน้ำพุ หรือน้ำตกจำลองในบ่อสระขนาดกลางถึงใหญ่ (MH ให้ปริมาณน้ำมากกว่าปั๊มหอยโข่งที่มีกำลังขนาดเท่าเทียมกัน)
งานเพาะเลี้ยงสัตว์น้ำที่มีบ่อกรอง หรืองานสูบจ่ายถ่ายเทน้ำที่ต้องการปั๊มที่ทำงานอย่างต่อเนื่องเป็นเวลานาน

Model รุ่น	Mode ระบบ	Discharge ท่อส่ง (Inch)	Output กำลัง (HP)	Output กำลัง (W)	Voltage ไฟ (Volt)	Revolution ความเร็วรอบ (RPM)	Max. Head ส่งสูงสุด (เมตร)	Max. Capacity ปริมาณน้ำสูงสุด (ลิตร/นาที)	Rated ส่งสูง (เมตร)	Rated ปริมาณน้ำ (ลิตร/นาที)	Cable สายไฟ (เมตร)	Weight น้ำหนัก (ก.ก.)
MH-150	Manual	2"	1/5	150	200-240V	2850	6	230	3	150	3	7
MH-400	Manual		1/2	400			8.5	320	4	215	5	8
MH-750	Manual		1	750			10.5	400	4	295	6	11

คุณภาพระดับมืออาชีพ

PROFESSIONAL QUALITY

ปั๊มจุ่มดูดคราบผิวน้ำ

Floating Skimmer Pump

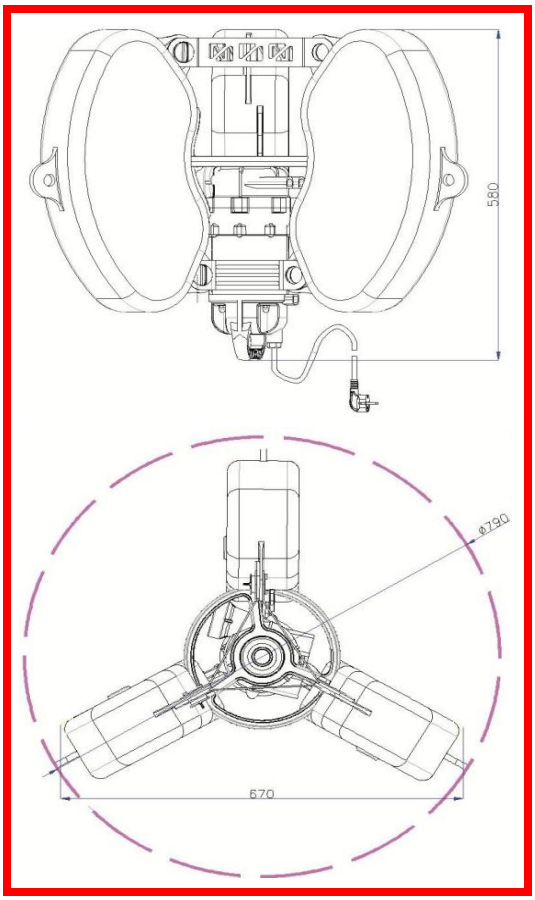

คุณสมบัติพิเศษ

- สามารถดูดผ่านเศษชิ้นส่วนขนาด ϕ 24 มม.(Solid pass ϕ24 mm)

- อุณหภูมิน้ำ 0 - 40 °C

- มีโอเวอร์โหลดในตัว * Protection IP 68 Insulation F class

- ระบบซีล 2 ชั้น **Double Mechanical Seal หน้าซีลทำจาก Silicone Carbide ซึ่งทนต่อการเสียดสีมากกว่าหน้าซีลทั่วไปถึง 4 เท่า**

ประโยชน์การใช้งาน

ใช้ดูดสิ่งเจือปนที่ลอยบนผิวน้ำ

ใช้ดูดคราบน้ำมันเพื่อผ่านระบบบำบัดให้น้ำกลับมาใช้ใหม่

Model รุ่น	Discharge ท่อส่ง (Inch)	Output กำลัง (HP)	Output กำลัง (W)	Voltage ไฟ (Volt)	Revolution ความเร็วรอบ (RPM)	Max. Head ส่งสูงสุด (เมตร)	Max. Capacity ปริมาณน้ำสูงสุด (ลิตร/นาที)	Rated ส่งสูง (เมตร)	Rated ปริมาณน้ำ (ลิตร/นาที)	Cable สายไฟ (เมตร)	Weight น้ำหนัก (ก.ก.)
MH-400-FR	2"	1/2	400	200-240V	2850	8.5	320	6	130	10	15
MH-750-FR		1	750			10.5	400	6	220	10	18

คุณภาพระดับมืออาชีพ
PROFESSIONAL QUALITY

ปั๊มจุ่มถ่ายเทลูกลอยแนวดิ่ง

Vertical Float Switch Submersible Pump

MAS-400V ถอดตะแกรงได้

(Solid pass 19 mm)

Performance Curve

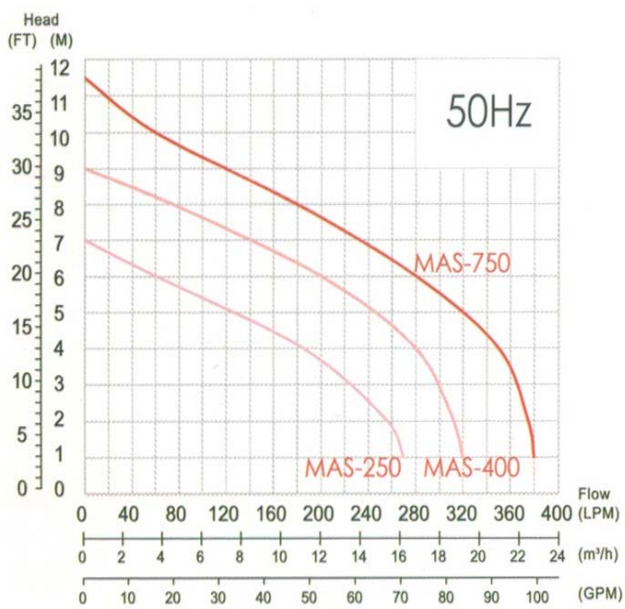

คุณสมบัติพิเศษ

*** MAS เป็นผลงานออกแบบชั้นเลิศที่คำนึงถึงการขึ้นลงของสวิชต์ลูกลอยที่ไม่ถูกจำกัดด้วยสภาพการใช้งาน เช่น ปัญหาผนังของที่คับแคบ หรือกิ่งไม้ ที่อาจทำให้สวิชต์ลูกลอยแบบสวิงข้างติดขัดได้**

- สวิตช์ลูกลอยผลิตในอเมริกาแท้ หน้าทองขาวใหญ่ มาตรฐานใช้ได้มากกว่า 50,000 ครั้ง คุณภาพเยี่ยม

- ฝาบน และฝาหอยทำจากเทอร์โมพลาสติกแบบเหนียว
- เสื้อกลาง และเพลาทำจากแสตนเลส
- ระบบซีล 2 ชั้น Double Mechanical Seal
- ระบบน้ำมันหล่อเย็น และโอเวอร์โหลดในตัว
- ตลับลูกปืน NTN สายไฟรับเบอร์ได้น้ำของสเปน

* Protection IP 68 * Insulation F class

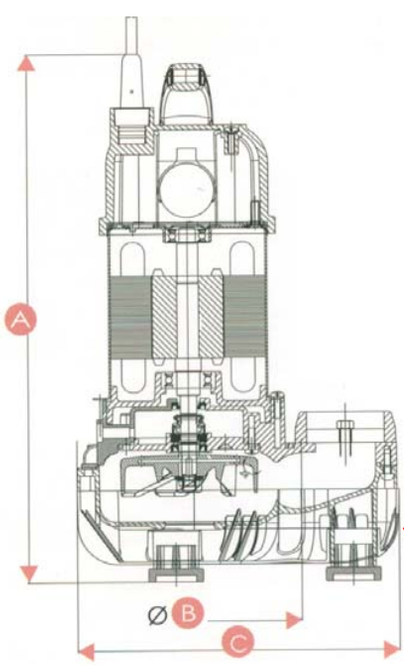

MAS-400V		
A	B	C
372 mm	164 mm	236 mm

ตะแกรงถอดออกได้
เพื่อใช้ในงานดูดโคลน
หรือสิ่งปะปนที่มี
ขนาด 19 มม. ได้

ประโยชน์การใช้งาน

สำหรับสูบถ่ายเทน้ำในบ่อ หรือแหล่งน้ำที่มีระดับปริมาณน้ำขึ้นๆ ลงๆ หรือในพื้นที่ที่มักมีน้ำท่วมขัง ฯลฯ

Model รุ่น	Mode ระบบ	Discharge ท่อส่ง (Inch)	Output กำลัง (HP)	Output กำลัง (W)	Voltage ไฟ (Volt)	Revolution ความเร็วรอบ (RPM)	Max. Head ส่งสูงสุด (เมตร)	Max. Capacity ปริมาณน้ำสูงสุด (ลิตร/นาที)	Rated ส่งสูง (เมตร)	Rated ปริมาณน้ำ (ลิตร/นาที)	Cable สายไฟ (เมตร)	Weight น้ำหนัก (ก.ก.)
MAS-400V	Auto	2"	1/2	400	200-240V	2850	9	320	4	280	5	8

คุณภาพระดับมืออาชีพ
PROFESSIONAL QUALITY

ปั๊มจุ่มดูดโคลนไฟฟ้า

Sewage Submersible Pump

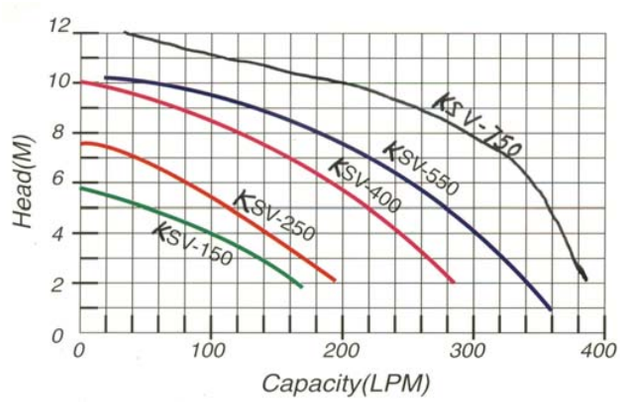

PERFORMANCE CURVE

คุณสมบัติพิเศษ

****KSV เป็นผลงานออกแบบชั้นเลิศของวิศวกรจากประเทศสเปน ด้วยใบพัดน้ำที่ยกลอยจากก้นฝาหอย ทำให้ปั๊มไม่ติดขัด ในการใช้งานครั้งต่อไป แม้จะปราศจากการล้างหลังใช้งานก็ตาม**

- มีโอเวอร์โหลดในตัว * Protection IP 68 Insulation F class
- ระบบซีล 2 ชั้น **Double Mechanical Seal หน้าซีลทำจาก Silicone Carbide ซึ่งทนต่อการเสียดสีมากกว่าหน้าซีลทั่วไปถึง 4 เท่า**
- **รุ่นอัตโนมัติ ลูกลอยสวิตช์หน้าสัมผัสทองขาวใหญ่ มาตรฐานใช้ได้มากกว่า 50,000 ครั้ง คุณภาพเยี่ยม**
- ใบพัดน้ำ KSV-151(A)ทำจากนอริล ส่วน KSV-401(A), 750(A)และฝาหอยทุกรุ่นทำจากเหล็กหล่อเหนียวชนิดพิเศษ ทนการเสียดสี

ประโยชน์การใช้งาน

เหมาะสำหรับงานสูบจ่ายถ่ายเทน้ำ เช่น ในบ่อบำบัดน้ำ และบ่อสิ่งปฏิกูลของอาคารขนาดเล็กถึงกลาง ตลาด ภัตตาคาร งานก่อสร้าง งานเพาะเลี้ยงสัตว์น้ำ(น้ำจืด) สูบจ่ายน้ำในสวนเกษตร ไร่นา

Model รุ่น	Mode ระบบ	Discharge ท่อส่ง (Inch)	Output กำลัง (HP)	Output กำลัง (W)	Voltage ไฟ (Volt)	Revolution ความเร็วรอบ (RPM)	Max. Head ส่งสูงสุด (เมตร)	Max. Capacity ปริมาณน้ำสูงสุด (ลิตร/นาที)	Rated ส่งสูง (เมตร)	Rated ปริมาณน้ำ (ลิตร/นาที)	Cable สายไฟ (เมตร)	Weight น้ำหนัก (ก.ก.)
KSV-151	Manual	1-1/2"	1/5	150	200-240V	2850	6	170	4	100	3	8.5
KSV-151A	Auto											9
KSV-401	Manual	2"	1/2	400			10	300	6	180	5	12.5
KSV-401A	Auto											13
KSV-400T	Manual				380V							12.5
KSV-750	Manual	3"	1	750	200-240V		13	400	7	280	6	18
KSV-750A	Auto											18.5
KSV-750T	Manual				380V							18

คุณภาพระดับมืออาชีพ

PROFESSIONAL QUALITY

ปั๊มจุ่มระบบนันคล็อคจ์(แบบถอดง่าย)

Non-clog Submersible Pump (Easy Removal)

SG

ถอดง่าย

ใช้ดูดน้ำยางพารา

เพียงปลดคลิ๊ปล๊อค
สองข้าง ก็สามารถ
ถอดฝาหอยออกได้
โดยทันที

คุณสมบัติพิเศษ

****SG series ออกแบบให้มีความสะดวกและง่ายต่อการถอดล้างฝาหอยและใบพัดน้ำ**

เหมาะสำหรับงานที่มีการถอดล้างบ่อย เช่น การสูบจ่ายถ่ายเทน้ำยางพารา

***ใบพัดน้ำ(Non-clog Vertex Impeller)**และฝาหอยทำจากเหล็กหล่อเหนียวชนิดพิเศษ ทนการเสียดสี **ออกแบบร่องน้ำของฝาหอย ซึ่งทำงานสัมพันธ์กัน ให้สิ่งเจือปนขนาด 35 มม. สามารถดูดผ่านเข้า/ออกจากห้องปั๊ม โดยปราศจากปัญหาใบพัดน้ำติด หมดปัญหาเรื่องมอเตอร์ไหม้**

- มีโอเวอร์โหลดในตัว * Protection IP 68 Insulation F class

- ระบบซีล 2 ชั้น **Double Mechanical Seal หน้าซีลทำจาก Silicone Carbide ซึ่งทนต่อการเสียดสีมากกว่าหน้าซีลทั่วไปถึง 4 เท่า**

Model รุ่น	Mode ระบบ	Discharge ท่อส่ง (Inch)	Output กำลัง (HP)	Output กำลัง (W)	Voltage ไฟ (Volt)	Revolution ความเร็วรอบ (RPM)	Max. Head ส่งสูงสุด (เมตร)	Max. Capacity ปริมาณน้ำสูงสุด (ลิตร/นาที)	Rated ส่งสูง (เมตร)	Rated ปริมาณน้ำ (ลิตร/นาที)	Cable สายไฟ (เมตร)	Weight น้ำหนัก (ก.ก.)
SG-401	Manual	2"	1/2	400	200-240 V	2850	10	300	6	180	5	12
SG-401A	Auto	2"	1/2	400	200-240 V	2850	10	300	6	180	5	12.5
SG-750	Manual	3"	1	750	200-240 V	2850	13	400	7	280	6	17
SG-750A	Auto	3"	1	750	200-240 V	2850	13	400	7	280	6	17.5

คุณภาพระดับมืออาชีพ
PROFESSIONAL QUALITY

ปั๊มจุ่มดูดโคลนระบบนันคล็อคจ์
Non-clog Sewage Submersible Pump

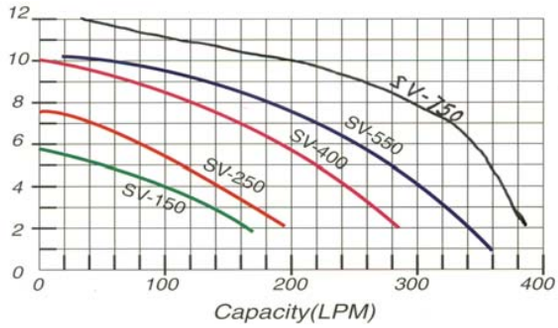

PERFORMANCE CURVE

คุณสมบัติพิเศษ

****SV เป็นผลงานออกแบบชั้นเลิศของวิศวกรจากประเทศสเปน ด้วยใบพัดน้ำที่ยกลอยจากก้นฝาหอย ทำให้ปั๊มไม่ติดขัดในการใช้งานครั้งต่อไป แม้จะปราศจากการล้างหลังใช้งานก็ตาม**

****ใบพัดน้ำ(Non-clog Vertex Impeller)**และฝาหอยทำจากเหล็กหล่อเหนียวชนิดพิเศษ ทนการเสียดสี **ออกแบบร่องน้ำของฝาหอยซึ่งทำงานสัมพันธ์กัน ให้สิ่งเจือปนขนาด 35 มม. สามารถดูดผ่านเข้า/ออกจากห้องปั๊ม โดยปราศจากปัญหาใบพัดน้ำติด**หมดปัญหาเรื่องมอเตอร์ไหม้

- มีโอเวอร์โหลดในตัว * Protection IP 68 Insulation F class
- ระบบซีล 2 ชั้น **Double Mechanical Seal หน้าซีลทำจาก Silicone Carbide ซึ่งทนต่อการเสียดสีมากกว่าหน้าซีลทั่วไปถึง 4 เท่า**
- **รุ่นอัตโนมัติ ลูกลอยสวิตช์หน้าสัมผัสทองขาวใหญ่ มาตรฐานใช้ได้มากกว่า 50,000 ครั้ง คุณภาพเยี่ยม**

ประโยชน์การใช้งาน

เหมาะสำหรับงานสูบจ่ายถ่ายเทน้ำ เช่น ในบ่อบำบัดน้ำ และบ่อสิ่งปฏิกูลของอาคารขนาดกลางถึงใหญ่ ตลาด ภัตตาคาร งานก่อสร้าง งานเพาะเลี้ยงสัตว์น้ำ(น้ำจืด) สูบจ่ายน้ำในสวนเกษตร ไร่นา

Model รุ่น	Mode ระบบ	Discharge ท่อส่ง (Inch)	Output กำลัง (HP)	Output กำลัง (W)	Voltage ไฟ (Volt)	Revolution ความเร็วรอบ (RPM)	Max. Head ส่งสูงสุด (เมตร)	Max. Capacity ปริมาณน้ำสูงสุด (ลิตร/นาที)	Rated ส่งสูง (เมตร)	Rated ปริมาณน้ำ (ลิตร/นาที)	Cable สายไฟ (เมตร)	Weight น้ำหนัก (ก.ก.)
SV-401	Manual	2"	1/2	400		2850	10	300	6	180	5	12
SV-401A	Auto											12.5
SV-750	Manual	3"	1	750			13	400	7	280	6	17
SV-750A	Auto											17.5
SV-750T	Manual				380V							17
SV-1500	Manual		2	1500	200-240V		14	700	8	550		28
SV-1500A	Auto											29
SV-1500T	Manual				380V							28
SV-1500TA	Auto											29

คุณภาพระดับมืออาชีพ
PROFESSIONAL QUALITY

ปั๊มจุ่มดูดโคลนแบบใบมีด
Cutter Sewage Submersible Pump

DSK

** DSK ปั๊มใบมีด (Cutter Pump) ซึ่งเล็บใบมีดทำจากทังสเตน(Tungsten) บนกลีบใบพัดน้ำจะตัดเศษขยะที่ถูกสูบผ่านให้เป็นชิ้นเล็กลง โดยทำงานสัมพันธ์กับหน้าจานที่ผลิตโดยผ่านขั้นการชุบแข็งเป็นพิเศษ

คุณสมบัติพิเศษ

-ฝาบน และฝาหอยทำจากเหล็กหล่อ

-เสื้อมอเตอร์ตัวนอกเป็นแสตนเลส

-ระบบน้ำมันหล่อเย็น และโอเวอร์โหลดในตัว

-ทุ่น เพลาและน๊อตทุกตัวของปั๊มทำจากแสตนเลส

-ตลับลูกปืน NTN สายไฟรับเบอร์ใต้น้ำของสเปน

-Protection IP 68 Insulation F class

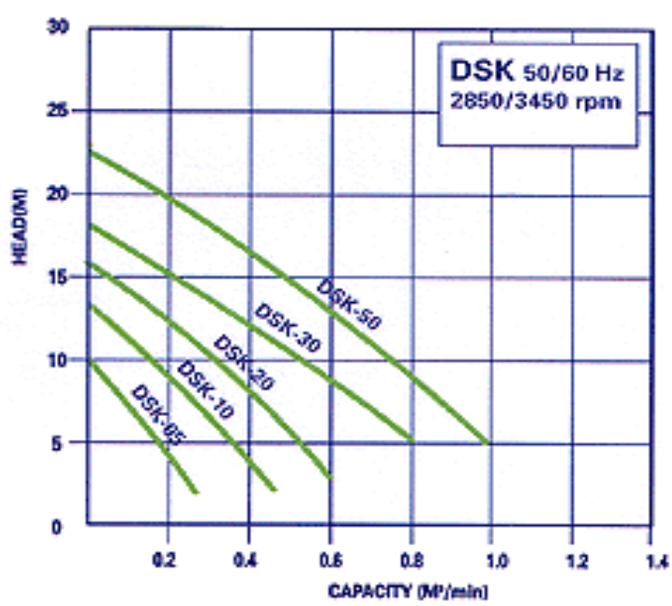

Performance Curve

ประโยชน์การใช้งาน

สำหรับใช้ในงานด้านการถ่ายเทน้ำเสียที่มีเศษชิ้นส่วน เช่น เศษอาหาร ใบหญ้า ในบ่อบำบัด และบ่อสิ่งปฏิกูลของอาคารสำนักงาน โรงงาน โรงแรม โรงเรียน โรงพยาบาล ห้างสรรพสินค้า ตลาด ภัตตาคาร งานก่อสร้าง หรืองานในสวนเกษตร ไร่นา ฯลฯ

Model รุ่น	Mode ระบบ	Discharge ท่อส่ง (Inch)	Output กำลัง (HP)	Output กำลัง (W)	Voltage ไฟ (Volt)	Revolution ความเร็วรอบ (RPM)	Max. Head ส่งสูงสุด (เมตร)	Max. Capacity ปริมาณน้ำสูงสุด (ลิตร/นาที)	Rated ส่งสูง (เมตร)	Rated ปริมาณน้ำ (ลิตร/นาที)	Cable สายไฟ (เมตร)	Weight น้ำหนัก (ก.ก.)
DSK-05	Manual	2"	1/2	400	200-240V	2850	10	280	6	150	5	18
DSK-05A	Auto	2"	1/2	400	200-240V		10	280	6	150	5	18.5
DSK-10	Manual	3"	1	750	200-240V		14	400	6	250	6	28
DSK-10A	Auto				200-240V							28.5
DSK-10T	Manual				380V							28
DSK-20	Manual	3"	2	1500	200-240V		16	600	8	500	6	32
DSK-20T	Manual				380V							

คุณภาพระดับมืออาชีพ
PROFESSIONAL QUALITY

ปั๊มจุ่มดูดโคลนระบบนันคล็อคจ์
Non-clog Sewage Submersible Pump

DSP

Performance Curve

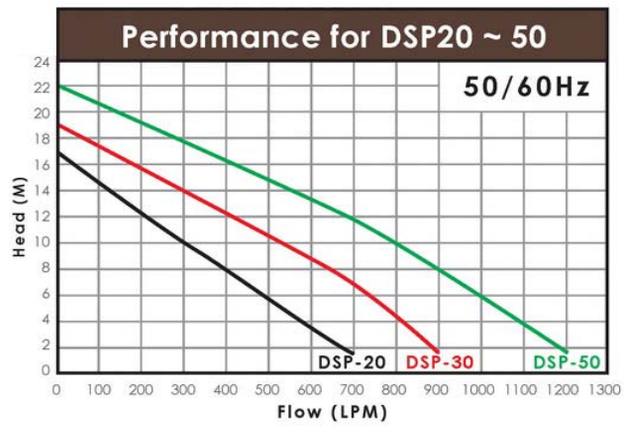

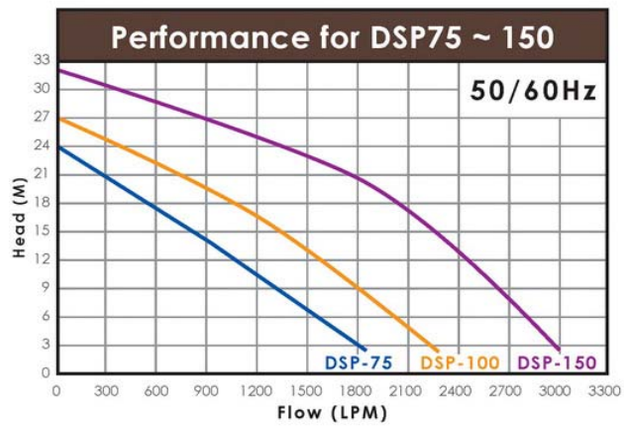

คุณสมบัติพิเศษ

-ระบบคอยล์น้ำมันหล่อเย็น

-ใบพัดน้ำ ฝาหอยทำจากเหล็กแข็งพิเศษ FCD 45 ทนต่อการเสียดสี

-ทุ่น เพลาและน๊อตทุกตัวของปั๊มทำจากแสตนเลส

-ระบบแมคคานิคัลซีลคู่+ลิ๊ฟซีล (Double Mechanical Seal+Lip Seal)

-Protection IP 68 Insulation H class

ประโยชน์การใช้งาน

ใช้ในงานด้านการถ่ายเทน้ำเสีย เช่น ในบ่อบำบัดน้ำ และบ่อสิ่งปฏิกูลของอาคารสำนักงาน โรงงาน โรงแรม โรงเรียน โรงพยาบาล ตลาด ภัตตาคาร ห้างสรรพสินค้า งานก่อสร้าง ฟาร์มปศุสัตว์ งานในสวนเกษตร หรือไร่นา

Model รุ่น	Discharge ท่อส่ง (Inch)	Output กำลัง (HP)	Output กำลัง (W)	Voltage ไฟ (Volt)	Revolution ความเร็วรอบ (RPM)	Max. Head ส่งสูงสุด (เมตร)	Max. Capacity ปริมาณน้ำสูงสุด (ลิตร/นาที)	Rated ส่งสูง (เมตร)	Rated ปริมาณน้ำ (ลิตร/นาที)	Solid Pass ช่องว่าง (mm)	Cable สายไฟ	Dimension ขนาด (mm)	Weight น้ำหนัก (ก.ก.)
DSP-30	3", 4"	3	2200	220V	2850	19	900	8	650	40	5.5 mm^2	425x220x615	50
DSP-30T(A)	3", 4"	3	2200	380V		19	900	8	650	40	1.5 mm^2	425x220x615	47
DSP-50T(A)	4"	5	3700			22	1200	12	700	45	2.5 mm^2	425x220x615	50
DSP-75T	6"	7.5	5500			24	1900	16	750	50	4 mm^2	485x300x735	104
DSP-100T	6"	10	7500			27	2300	18	1100	65	4 mm^2	485x300x840	114
DSP-150T	6"	15	11000			32	3000	20	1800	65	6 mm^2	584x340x875	165

คุณภาพระดับมืออาชีพ
PROFESSIONAL QUALITY

ปั๊มจุ่มถ่ายเทปริมาณน้ำมาก
High Flow Submersible Pump

HD-204 (T)

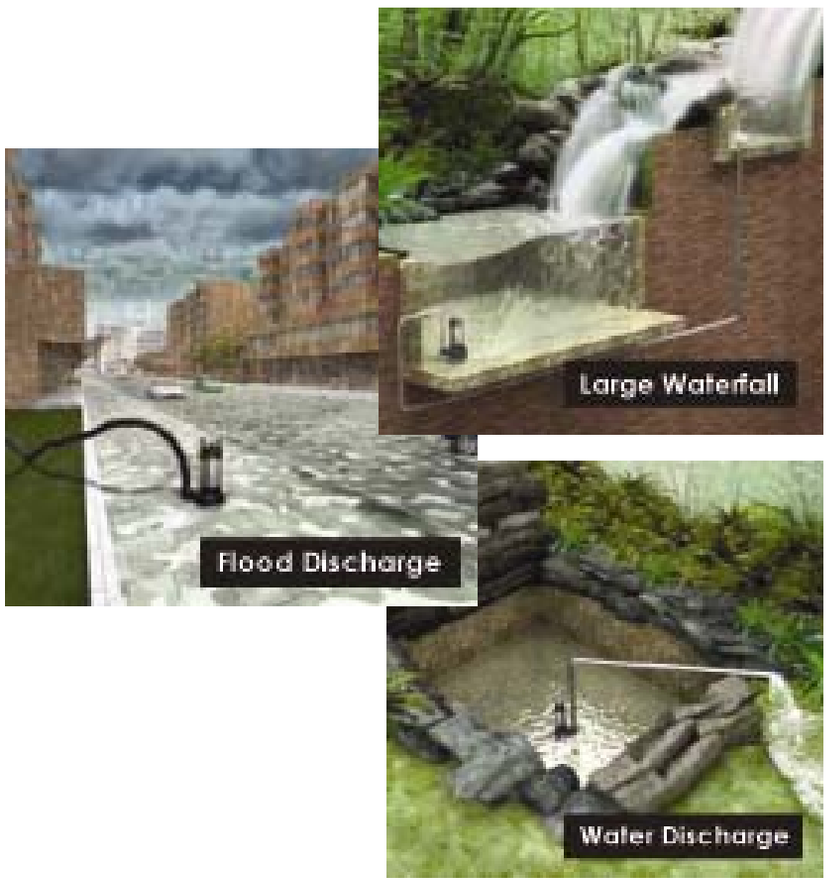

คุณสมบัติพิเศษ

-ฝาบน และฝาหอยทำจากเหล็กหล่อ

-ระบบน้ำมันหล่อเย็น และโอเวอร์โหลดในตัว

-เสื้อกลางและเพลา ทำจากแสตนเลส

-ตลับลูกปืน NTN สายไฟรับเบอร์ใต้น้ำของสเปน

-Protection IP 68 Insulation F class

Performance Curve

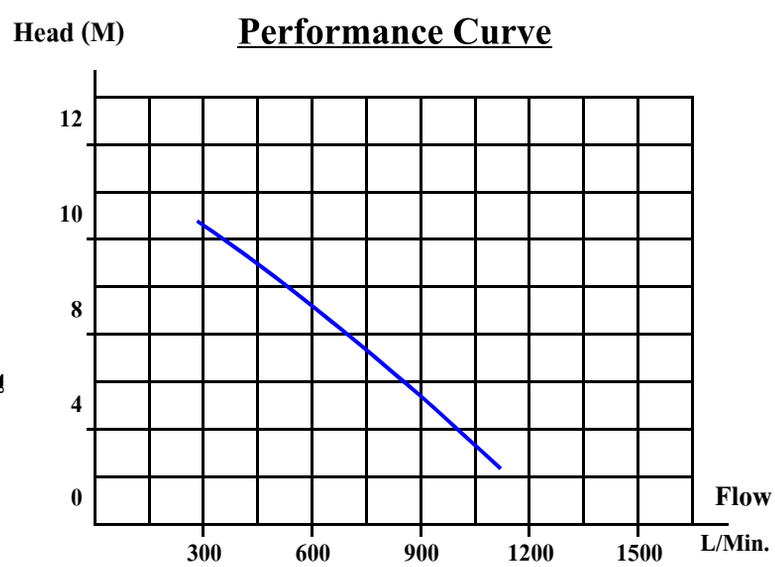

ประโยชน์การใช้งาน

สำหรับสูบจ่ายถ่ายเทเน้นปริมาณน้ำมาก การดูดถ่ายเทน้ำท่วมขัง งานสูบจ่ายน้ำให้สวนเกษตร ไร่นา ฯลฯ

Model รุ่น	Current กระแสไฟ (amp)	Discharge ท่อส่ง (Inch)	Output กำลัง (HP)	Output กำลัง (W)	Voltage ไฟ (Volt)	Revolution ความเร็วรอบ (RPM)	Max. Head ส่งสูงสุด (เมตร)	Max. Capacity ปริมาณน้ำสูงสุด (ลิตร/นาที)	Rated ส่งสูง (เมตร)	Rated ปริมาณน้ำ (ลิตร/นาที)	Cable สายไฟ (เมตร)	Weight น้ำหนัก (ก.ก.)
HD-204	10.8	4"	2	1500	220V	2850	12	1300	3.5	1030	10	34
HD-204T	4.2				380V							

คุณภาพระดับมืออาชีพ
PROFESSIONAL QUALITY

ปั๊มจุ่มถ่ายเท ระบบใบพัดผลักดัน
Submersible Axial & Mix Flow Pump

คุณสมบัติพิเศษ

* ออกแบบใบพัดน้ำ(คล้ายใบพัดเรือ) Axial & Mix Flow ซึ่งมีคุณสมบัติ ผลักดันน้ำได้ปริมาณมาก และทำงานเงียบ และประหยัดพลังงาน
* น้ำสูบผ่านเสื้อมอเตอร์เพื่อหล่อเย็นในตัว (Self-cooling) จึงออกแบบ คอลย์ไฟเป็นแบบไม่มีน้ำมัน (Dry-type) พร้อม Overload Protector
* ระบบลิ๊ฟซีลคู่และแมคนิคัลซีลคู่ (Double Lip Seal & Mechanical Seal)
* สายไฟผ่านการเคลือบอัด Epoxy อย่างดี ป้องกันน้ำซึมเข้ามอเตอร์

APL

ประโยชน์การใช้งาน

- ถ่ายเทน้ำฝน น้ำท่วม
- บ่อเลี้ยงสัตว์น้ำ
- งานอ่างเก็บน้ำ ทะเลสาบ
- งานสวนหรือภูมิทัศน์
- งานเกษตร อุตสาหกรรม

Performance Curve

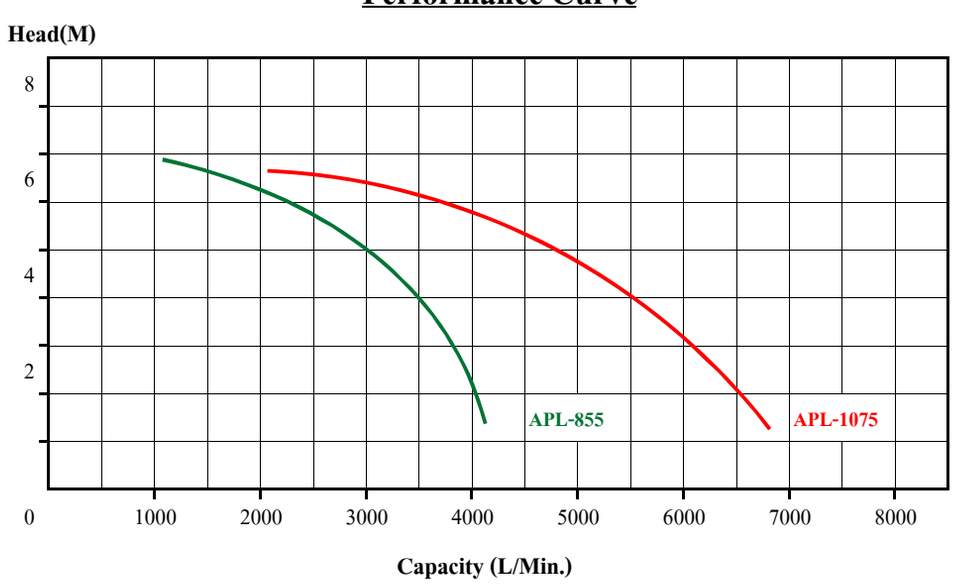

Model รุ่น	Outlet ขนาดท่อ (Inch)	Output กำลัง (HP)	Current กระแสไฟ (A)	Voltage ไฟ (Volt)	Revolution ความเร็วรอบ (RPM)	Max. Head ส่งสูงสุด (M)	Max. Capacity ปริมาณน้ำสูงสุด (L/Min.)	Rated ส่งสูง (M)	Rated ปริมาณน้ำ (L/Min.)	Cable สายไฟ	Dimension ขนาด (mm)	Weight น้ำหนัก (kg)
APL-855	8"	7.5	12	380V	1400	7.5	4200	4	3500	$5.5mm^2$x10M	Ø343x916	118
APL-1075	10"	10	16	380V		7	7300	4	5500	$5.5mm^2$x10M	Ø370x1000	145

คุณภาพระดับมืออาชีพ
PROFESSIONAL QUALITY

ปั๊มจุ่มแบตเตอรี่
DC Bilge Pump

ใช้กับ**น้ำทะเล** หรือน้ำปน
คราบน้ำมันได้ดีกว่า

DC-112 | DC-612 | DC-1812, 1824 | DC-2312, 2324 | DC-3012, 3024

ประโยชน์การใช้งาน

ใช้ในการดูดน้ำอ่างท้องเรือประมง เรือยอช์ท งานเพาะเลี้ยงสัตว์น้ำ หรือการใช้งานเอนกประสงค์ที่มีแหล่งไฟกระแสตรง

Model รุ่น	DC Voltage กระแสไฟตรง (Volt)	Current กระแสไฟ (Amp.)	Discharge ขนาดท่อ (Inch)	Max. Head ส่งสูงสุด (FT)	Max. Capacity ปริมาณน้ำสูงสุด (Gal./HR.)	Packing การบรรจุ (Sets/Carton)	Weight น้ำหนัก (kg/set)
DC-112	12	2	3/8"	15	160	100	0.2
DC-612	12	4	3/4"	18	600	30	0.6
DC-1812	12	8	1"	15	1800	24	0.9
DC-1824	24	5	1"	15	1800	24	0.9
DC-2312	12	11	1"	17	2300	18	1.1
DC-2324	24	6	1"	17	2300	18	1.1
DC-3012	12	15	1-1/4"	18	3000	12	2.2
DC-3024	24	8	1-1/4"	18	3000	12	2.1

คุณภาพระดับมืออาชีพ

PROFESSIONAL QUALITY

ปั๊มสูบน้ำบาดาลบ่อ 4" ใบพัดสลัดทราย

4" Bore Hole Deep Well Submersible Pump

Franklin Electric

* มอเตอร์แฟรงกลิ้น FRANKLIN

NEMA Standard

* ใบพัดน้ำระบบลอยตัวและให้ตัวได้ สลัดทราย

* ท่อส่งและตะแกรงดูดทำจากแสตนเลส

* มีเช็ควาล์วในตัว (Built-in Check Valve)

วัสดุอุปกรณ์ที่เปี่ยมด้วยคุณภาพ

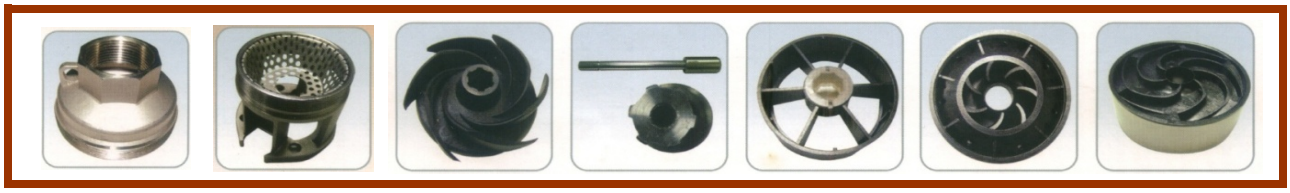

Model รุ่น	Stage ชั้นใบพัด (ชั้น)	Discharge ขนาดท่อส่ง (Inch)	Power Required กำลังที่ต้องการ (HP)	 (W)	Revolution ความเร็วรอบ (RPM)	Max. Head ส่งสูงสุด (M)	Max. Capacity ปริมาณน้ำสูงสุด (LPM)	Duty Point ส่งสูง - ปริมาณน้ำ	Length ความยาว (มม)
ST-2506	6	1-1/2"	0.5	375	2850	44	100	12M-90LPM, 28M-60LPM, 36M-40LPM	325
ST-1306	6	1-1/4"	0.5	375	2850	53	65	27M-40LPM, 35M-30LPM, 40M-25LPM	298
ST-2509	9	1-1/2"	1	750	2850	66	110	16M-90LPM, 42M-60LPM, 53M-40LPM	405
ST-1310	10	1-1/4"	1	750	2850	89	65	33M-50LPM, 48M-40LPM, 68M-25LPM	386
ST-4007	7	2"	1.5	1100	2850	46	220	13M-180LPM, 26M-140LPM, 37M-70LPM	492
ST-2512	12	1-1/2"	1.5	1100	2850	88	110	21M-90LPM, 55M-60LPM, 71M-40LPM	490
ST-1315	15	1-1/4"	1.5	1100	2850	134	65	47M-50LPM, 70M-40LPM, 101M-25LPM	497
ST-8006	6	2"	2	1500	2850	36	440	12M-380LPM, 21M-280LPM, 25M-220LPM	572
ST-3513	13	2"	2	1500	2850	91	150	38M-120LPM, 57M-100LPM, 79M-60LPM	636
ST-5510	10	2"	2	1500	2850	64	270	30M-200LPM, 35M-180LPM, 52M-100LPM	660
ST-1817	17	1-1/2"	2	1500	2850	149	94	53M-70LPM, 75M-60LPM, 100M-45LPM	593
ST-8008	8	2"	3	2200	2850	49	440	14M-400LPM, 26M-300LPM, 31M-260LPM	709
ST-6010	10	2"	3	2200	2850	64	300	17M-260LPM, 33M-200LPM, 47M-140LPM	683
ST-5514	14	2"	3	2200	2850	90	270	30M-220LPM, 47M-180LPM, 70M-100LPM	858
ST-3518	18	2"	3	2200	2850	124	150	43M-120LPM, 82M-90LPM, 107M-60LPM	850
ST-1825	25	1-1/2"	3	2200	2850	217	94	76M-70LPM, 105M-60LPM, 155M-40LPM	794
ST-8013	13	2"	5	3700	2850	78	440	41M-300LPM, 47M-260LPM, 62M-160LPM	1009
ST-5522	22	2"	5	3700	2850	137	270	32M-240LPM, 60M-200LPM, 80M-160LPM	1292

คุณภาพระดับมืออาชีพ
PROFESSIONAL QUALITY

ปั๊มสูบน้ำบาดาลแสตนเลสบ่อ 6”

6” Bore Hole Deep Well Submersible Pump

PERFORMANCE CURVE

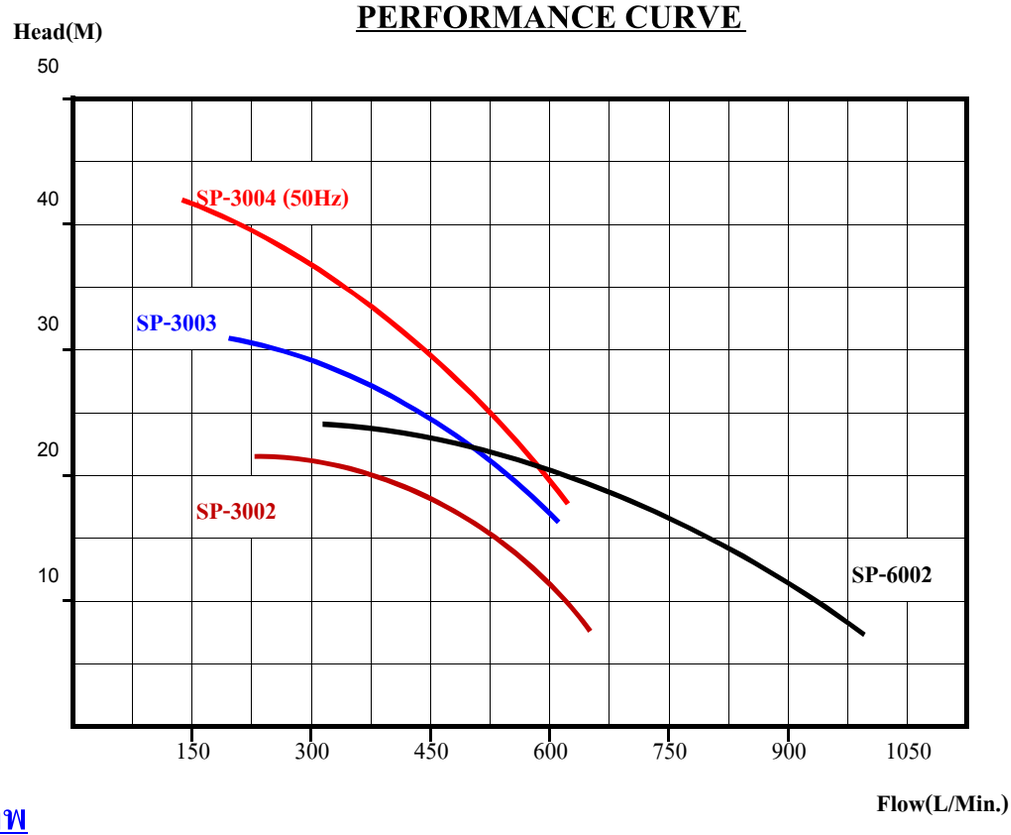

วัสดุอุปกรณ์ที่เปี่ยมด้วยคุณภาพ

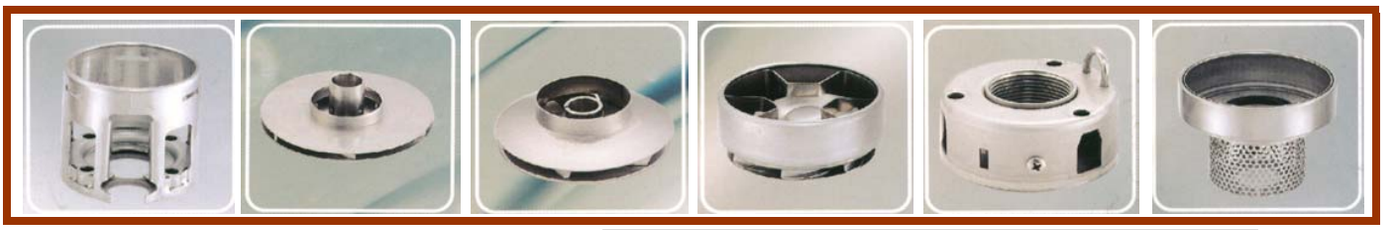

* ทุกชิ้นส่วนของชั้นใบพัดทำจากแสตนเลส
* ความแรงน้ำเหนือกว่าใบพัดไฟเบอร์
* มีเช็ควาล์วในตัว (Built-in Check Valve)
* มอเตอร์แฟรงกลิ้น FRANKLIN

มอเตอร์ 4" NEMA Standard

Description \ Model	SP-3XXX, 6XXX
ชุดใบพัดน้ำ, ฝาครอบสายไฟ	SST # 304
เช็ควาล์วและตะแกรง	SST # 304
แกนเพลา	SST # 431
ระบบรองแกนเพลา(Bearing)	บุ๊ชยางสังเคราะห์(Buna-N Rubber)

Model รุ่น	Stage ชั้นใบพัด (ชั้น)	Discharge ขนาดท่อส่ง (Inch)	Power Required กำลังที่ต้องการ (HP)	(KW)	Revolution ความเร็วรอบ (RPM)	Max. Head ส่งสูงสูงสุด (เมตร)	Max. Capacity ปริมาณน้ำสูงสุด (ลิตร/นาที)	Rated ส่งสูง (เมตร)	Rated ปริมาณน้ำ (ลิตร/นาที)	Length ความยาว (มม)	Weight น้ำหนัก (ก.ก.)
SP-3002	2	3"	3	2.2	2850	23	750	16	500	449	6.5
SP-3003	3	3"	5	4		32	750	21	500	545	8.2
SP-3004	4	3"	5(50Hz)	4(50Hz)		45	750	25	530	641	10.2
			7.5(60Hz)	5.5(60Hz)		64	900	36	530		
SP-6002	2	4"	5	4		27	1100	15	800	504	8.7

ปั๊มสูบน้ำบาดาลบ่อ 4” ใบพัดสลัดทราย

4” Bore Hole Deep Well Submersible Pump

ปั๊มสูบน้ำบาดาลที่ทนทานที่สุดในโลก

* ใบพัดน้ำระบบลอยตัว สลัดทราย

* ท่อส่งและตะแกรงดูดทำจากแสตนเลส

* เช็ควาล์วในตัว (Built-in Check Valve)

* มอเตอร์แฟรงกลิ้น FRANKLIN

NEMA Standard

Franklin Electric

ประกอบเข้าชุด

พร้อมมอเตอร์ แฟรงกลิ้น

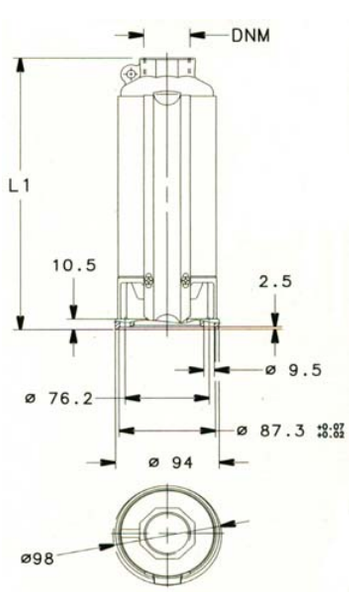

Dimension

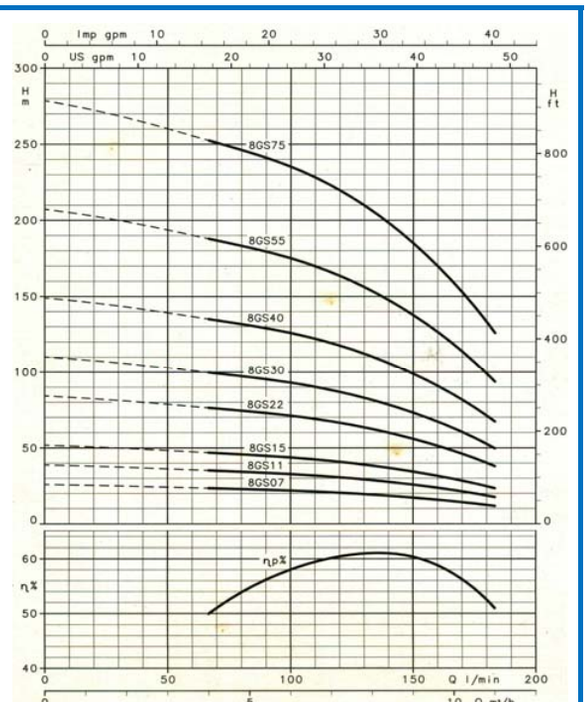

Performance Curve

Model รุ่น	Stage ชั้นใบพัด (ชั้น)	Discharge(DNM) ท่อส่ง ขนาด	Discharge(DNM) ท่อส่ง วัสดุ	Power Required กำลังที่ต้องการ (HP)	Power Required กำลังที่ต้องการ (W)	Revolution ความเร็วรอบ (RPM)	Max. Head ส่งสูงสุด (เมตร)	Performance - ประสิทธิภาพ Head-ณ จุดส่งสูง (เมตร)			Performance - ประสิทธิภาพ Flow-ได้ปริมาณน้ำ (ลิตร/นาที)			Length ความยาว (mm)	Weight น้ำหนัก (KG)
8GGS15	8	2"	SST	2	1500	2850	52	41	37	22	120	140	183	423	4.5
8GGS22	13	2"	SST	3	2200		85	67	60	36	120	140	183	580	6

Myers®

Pentair Pump Group

MADE IN U.S.A.

เครื่องสูบน้ำบาดาล สำหรับบ่อ 4 นิ้ว ไมเยอร์ส

The Long-Life 4" Submersible Pumps

เครื่องสูบน้ำบาดาล *(อเมริกาแท้ ๆ)*

ที่ช่างมืออาชีพพิสูจน์แล้วมั่นใจในคุณภาพ และความทนทานที่สุด

THE RUSTLER SERIES 50 Hz.

100 mm. NEMA Submersible Pumps
0.37 to 2.24 kw (1/2 to 3 HP)

HIGH CAPACITY PERFORMANCE

- Flow of 40, 60 and 80 LPM
- Heads to 185 meters
- 32 mm. discharge

Construction Marterials	
Check Valve	Internal poppet, Acetal
Discharge Bowl	Glass-filled nylon
Shell	304 SST
Suction Bowl	Glass-filled nylon
Lead Guard	Rigid PVC
Staging	
40-60 LPM	Teflon® reinforcedpolyester
80 LPM	Polycarbonate, glass-filled
Inserts	SST
Thrust Washers	Phenolic
Bearing (Pump)	Buna-N Rubber
Shaft	300 Series SST
Coupling	300 Series SST

* Teflon is a registered trade mark of Dupont.

DESIGNED FOR A WIDE RANGE OF APPLICATIONS, RUSTLER SUBMERSIBLE PUMPS OFFER THE EXPERIENCED PUMP INSTALLER A PUMP THAT EXCEEDS INDUSTRY STANDARDS.

Teflon impregnated polyester staging allows the Rustler to handle-low yield wells and sandy well conditions. If your water level drops or if you have sandy well condition try the Rustler that out-performs the competition. For more information, contact your local-Myers distributor.

NEMA STANDARD : PENTEK MOTOR / U.S.A.
: FRANKLIN MOTOR

ADVANTAGES BY DESIGN

CORROSION RESISTANT CONSTRUCTION

- Field repairable.
- Stainless steel shell, pump shaft and drive coupling
- Teflon impregnated polyester staging.
- High-strength, glass-filled nylon suction and discharge bowl.
- Built-in check valae.

THE RUSTLER SERIES

WHERE INNOVATION MEETS TRADITION

Model รุ่น	Max. Flow ปริมาณน้ำสูงสุด (LPM)	Power Required (HP)	Stages จำนวนใบพัด	Max. Head ระยะส่งสูงสุด (M)	Discharge ท่อส่ง (Inch)	Discharge ท่อส่ง ชนิดวัสดุ	ระยะประสิทธิภาพสูงสุด ระยะส่งสูง (เมตร)			ระยะประสิทธิภาพสูงสุด ปริมาณน้ำ (ลิตร / นาที)		
N 540 -2	50	0.5	6	45	1-1/4"	GFN	40	35	25	20	30	40
N 1040 -2	50	1	12	85	1-1/4"	GFN	80	70	50	20	30	40
N 1060 -2	70	1	9	60	1-1/4"	GFN	55	50	35	30	40	60
N 1560 -2	70	1.5	13	90	1-1/4"	GFN	80	70	55	30	40	60
N 1580 -2	120	1.5	11	65	1-1/4"	GFN	60	50	40	40	80	100

INTERNATIONAL
ISO 9001 Registered Quality System

Myers®
Pentair Pump Group

MADE IN U.S.A.

THE RANGER SERIES 50 Hz.

100 mm. High Flow Submersible Pumps
1.12 to 5.59 kw (1-1/2 to 7-1/2 HP)

ADVANTAGES BY DESIGN

- **Field repairable pump and motor ends.**
- **Threaded stainless steel suction and discharge bowls.**
  Rubber pump bearings.
- **Stainless steel shell, pump shaft, coupling.**
- **Capacities to 110, 160 and 250 LPM.**
- **1.12, 1.49, 2.24, 3.73 and 5.59 kw (1-1/2 - 7-1/2 hp)**

Construction Marterials	
Discharge Bowl Suction Bowl Shell Suction Screen Coupling Shaft Lead Guard	Heavy Duty Stainless Steel
Staging	Engineered Thermoplastic
Shaft Bearing	Buna-N

MYERS RANGER SERIES PUMPS PROVIDE LARGE VOLUMES OF WATER FOR USE IN IRRIGATION AND NUMBEROUS OTHER WATER SYSTEM APPLICATIONS. Threaded stainless steel discharge and suction bowls allow pump professionals to repair the unit, instead of replacing it. Rubber bearings give the pumps better abrasive handing ability for longer life. For more details, contact your Mters distributor in your country.

NEMA STANDARD : PENTEK MOTOR / U.S.A.
: FRANKLIN MOTOR

THE RANGER SERIES

Model รุ่น	Max. Flow ปริมาณน้ำสูงสุด (LPM)	Power Required (HP)	Stages จำนวนใบพัด	Max. Head ระยะส่งสูงสุด (M)	Discharge ท่อส่ง		ระยะประสิทธิภาพสูงสุด					
							ระยะส่งสูง (เมตร)			ปริมาณน้ำ (ลิตร / นาที)		
					(Inch)	ชนิดวัสดุ						
SS 20110 -2	160	2	11	72	2"	SS	60	45	35	80	120	140
SS 20160 -2	220	2	10	60	2"	SS	48	36	28	100	160	200
SS 30160 -2	220	3	15	90	2"	SS	70	50	30	100	150	210
SS 30250 -2	325	3	12	62	2"	SS	46	33	23	160	250	300
SS 50250 -2	325	5	21	110	2"	SS	80	55	40	160	250	300

INTERNATIONAL
ISO 9001 Registered Quality System

Myers®
Pentair Pump Group

MADE IN U.S.A.

THE PREDATOR SERIES 50 Hz.

100 mm. NEMA Submersible Pumps
0.37 to 2.24 kw (1/2 to 3 HP)

ADVANTAGES BY DESIGN

- **Premier 100 mm submersible corrosion resistant pump.**
- **Superior abrasive handing staging design**
  - Outstanding Teflon® reinforced polyester.
- **Long-life floating stage impeller design**
  - Automatically adjusts to pumping conditions for each application.
  - Nothrust load on motor bearing for longer motor life
- **Thermal overload and lightning protected motor.**
- **Field serviceable threaded pump assembly**
- **Lead-free**

The Predator Performance curves

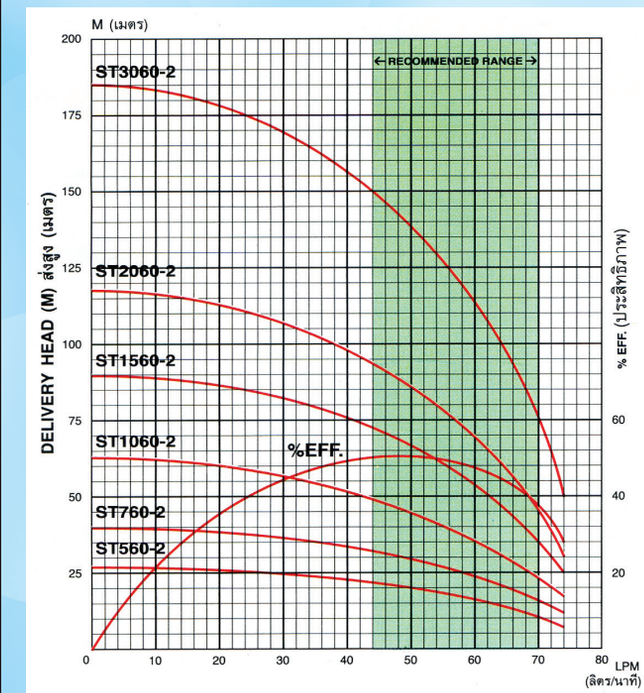

THE MYERS PREDATOR IS THE NEXT GENERATION IN A LONG AND SUCCESSFUL HISTORY OF PROVIDING THE WATER WELL INDUSTRY WITH THE ABSOLUTE BEST PRODUCTS AVAILABLE.

The Predator's stainless steel exterior provides the maximum corrosion resistant in the market. The Teflon® reinforced polyester staging has proven to be superior to the competition in handing abrasives. The combination of SST and Teflon gives our customers the advantages they need to be successful in today tough market. For more details, contact your Myers distributor in your country

NEMA STANDARD : PENTEK MOTOR / U.S.A.
: FRANKLIN MOTOR

THE PREDATOR SERIES

WHERE INNOVATION MEETS TRADITION

Model รุ่น	Max. Flow ปริมาณน้ำสูงสุด (LPM)	Power Required (HP)	Stages จำนวนใบพัด	Max. Head ระยะส่งสูงสุด (M)	Discharge ท่อส่ง (Inch)	Discharge ท่อส่ง ชนิดวัสดุ	ระยะประสิทธิภาพสูงสุด ระยะส่งสูง (เมตร)			ระยะประสิทธิภาพสูงสุด ปริมาณน้ำ (ลิตร / นาที)		
ST 2060 -2	75	2	17	115	1-1/4"	SS	95	70	45	45	60	70
ST 3060 -2	75	3	27	185	1-1/4"	SS	150	110	70	45	60	70

INTERNATIONAL
ISO 9001 Registered Quality System

Myers®
Pentair Pump Group

MADE IN U.S.A.

PERFORMANCE CURVES

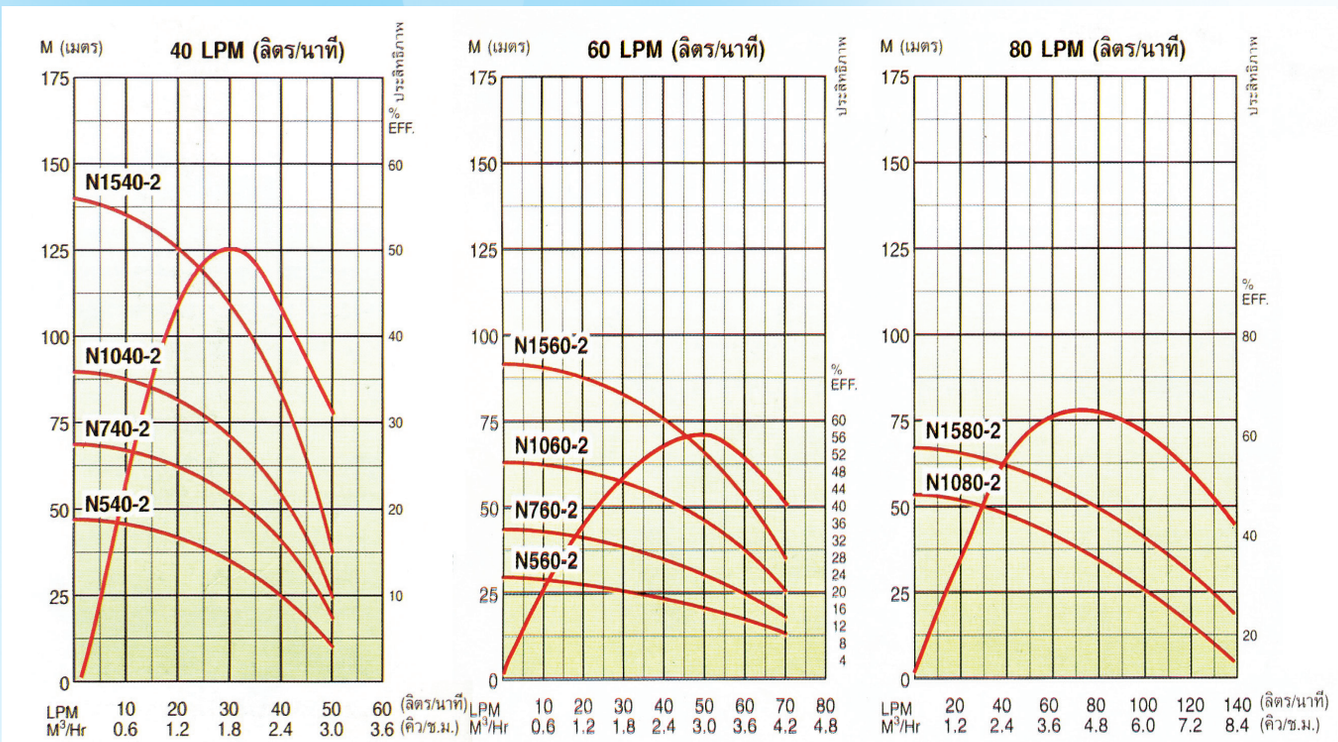

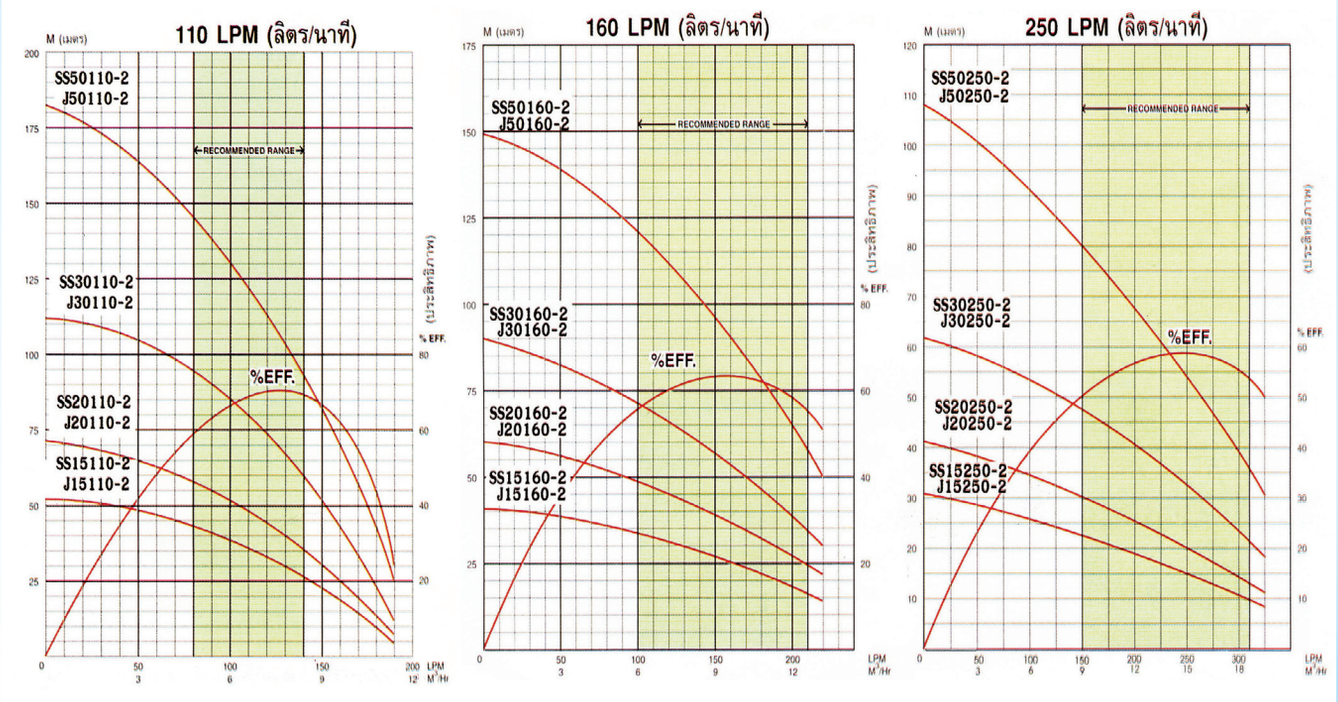

Myers® Pentair Pump Group

MADE IN U.S.A.

F. E. Myers, 1101 Myers Parkway, Ashland, Ohio 44805-1969
419/289-1144, FAX: 419-289-6658, www.femyers.com
Myers (Canada), 269 Trillium Drive, Kitchener, Ontario N2G 4W5
519/748-5470, Fax: 519/748-2553

SPECIFICATION DETAILS

Model	m^3/h	1.2	1.8	2.4	3.0	3.6	4.8	6.0	7.2	8.4	9.6	10.8	12	15	18
รุ่น	l/1′	20	30	40	50	60	80	100	120	140	160	180	200	250	300
THE RUSTLER SERIES								ระยะส่งสูง (เมตร)							
N 540 -2		40	35	25	10										
N 1040 -2		80	70	50	25										
N 1060 -2			55	50	45	35									
N 1560 -2			80	70	65	55									
N 1580 -2				60	58	55	50	40							
THE RANGER SERIES															
SS 20110 -2				70	65	63	60	50	45	35					
SS 20160 -2					56	55	52	48	45	40	36	32	28		
SS 30160 -2					83	80	75	70	65	60	55	45	40		
SS 30250 -2						58	55	53	52	50	46	44	40	33	23
SS 50250 -2						100	95	90	87	83	80	73	67	55	40
THE PREDATOR SERIES															
ST 2060 -2			105	97	85	70	30								
ST 3060 -2			170	155	140	110	50								

เครื่องสูบน้ำบาดาล สำหรับบ่อ 4 นิ้ว ไมเยอร์ส

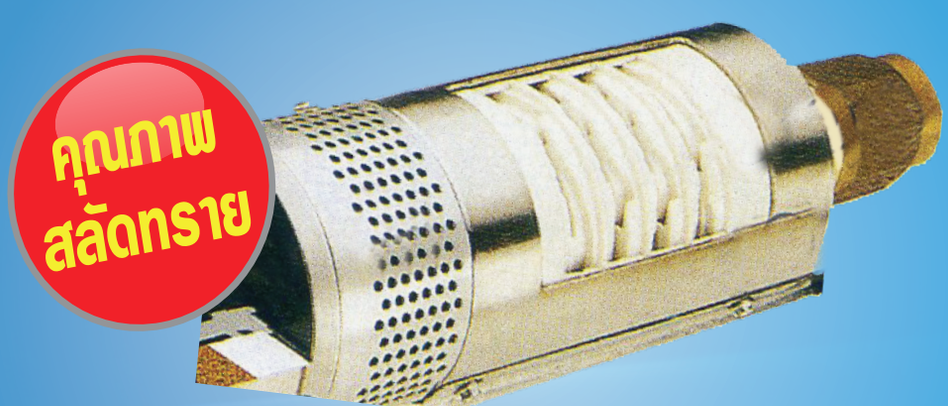

ปั๊มน้ำไมเยอร์สไม่เพียงแต่จะสลัดกรวดทราย และเศษวัสดุต่าง ๆ ที่เจือปนอยู่ในน้ำได้ดีแล้ว ยังสามารถทำงานได้อย่างต่อเนื่อง แม้ระดับน้ำลดลงต่ำกว่าตัวปั๊ม

คุณภาพระดับมืออาชีพ
PROFESSIONAL QUALITY

ปั๊มหอยโข่งแสตนเลส

Stainless Steel Centrifugal Pump

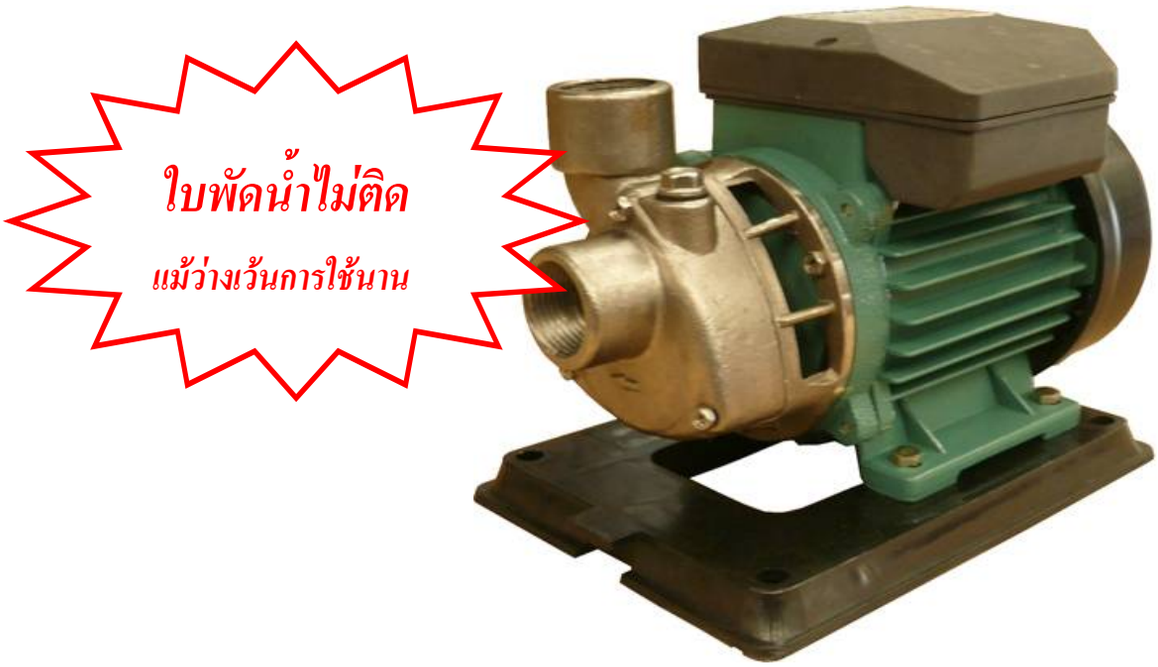

GP-90S

คุณสมบัติพิเศษ

*** ใบพัดน้ำ ฝาหอย ตัวชน และสกรูน๊อตทุกตัวทำจากแสตนเลส ไม่เป็นสนิม และป้องกันการกัดกร่อนได้ดีเยี่ยม ซึ่งใบพัดน้ำจะไม่มีการติดขัด แม้ปั๊มจะถูกว่างเว้นการใช้งานเป็นเวลานานก็ตาม อีกทั้งยังให้ความปลอดภัยสูงสุดใช้บริโภคในครัวเรือน**

วัสดุอุปกรณ์ที่เปี่ยมด้วยคุณภาพ

-ใช้เหล็กคอยล์รีดเย็น ลวดทองแดงและฉนวนคุณภาพเกรดสูง ซึ่งเป็นมาตรฐานเดียวกันกับผู้ผลิตประเทศอิตาลี

-เสื้อมอเตอร์ทำจากอลูมิเนียม ตลับลูกปืน NTN/Japan โอเวอร์โหลดโปรเท็คเตอร์ในตัว

-Protection IP 54 * Insulation F class

ประโยชน์การใช้งาน

สำหรับสูบจ่ายน้ำเพื่อการอุปโภค และบริโภคในครัวเรือน หรือในอุตสาหกรรมอาหาร ให้ความปลอดภัยสูงสุด และถูกหลักอนามัย

(ทุกชิ้นส่วนที่สัมผัสกับน้ำ ทำจากวัสดุไม่เป็นสนิมและปราศจากสารพิษ)

Model รุ่น	Connection ขนาดท่อ (Inch)	Output กำลัง (HP)	Output กำลัง (W)	Voltage ไฟ (Volt)	Revolution ความเร็วรอบ (RPM)	Suction แรงดูด (เมตร)	Max. Head ส่งสูงสุด (เมตร)	Max. Capacity ปริมาณน้ำสูงสุด (ลิตร/นาที)	Rated ส่งสูง (เมตร)	Rated ปริมาณน้ำ (ลิตร/นาที)	Weight น้ำหนัก (ก.ก.)
GP-90S	1"x1"	1/2	375	200-240V	2850	7	32	40	9	30	7

คุณภาพระดับมืออาชีพ
PROFESSIONAL QUALITY

ปั๊มหอยโข่งแสตนเลส

Stainless Steel Centrifugal Pump

คุณสมบัติพิเศษ

* ใบพัดน้ำและเสื้อปั๊มทำจากแสตนเลส ป้องกันการกัดกร่อน ซึ่งใบพัดน้ำจะไม่มีการติดขัด แม้ปั๊มจะถูกเว้นการใช้งานเป็นเวลานานก็ตาม
* ด้วยทุกชิ้นส่วนอะไหล่ที่สัมผัสกับน้ำทำจากวัสดุไม่เป็น-สนิมและปราศจากสารพิษ ให้ความปลอดภัยสูงสุด

*** ความร้อนของน้ำที่ดูด ระหว่าง +5 ถึง 60 °C**

*** Protection IP 54 * Insulation F class**

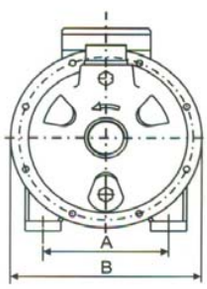

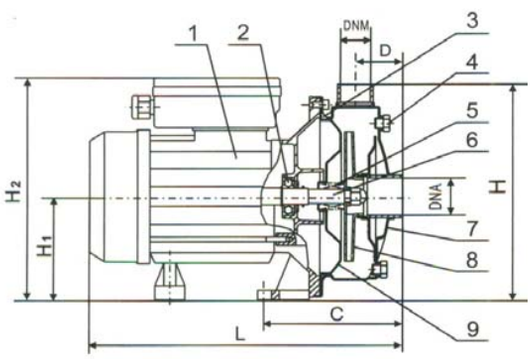

Material Specification

1	Motor (Aluminum Case)
2	Bearing (Continuous Duty)
3	O-ring (NBR)
4	Plug (SUS # 304L)
5	Mechanical Seal
	(NBR, Carbon/Ceramic)
6	Pump Shaft(SUS # 410)
7	Pump Shell (SUS # 304L)
8	Impellerl (SUS # 304L)
9	Pump Back Case(SUS # 304L)

Installation Structure

	SW-61	SW-121(T)	SW-251(T)
A	140	140	140
B	213	213	213
C	138	138	150
D	47	47	47
H	222	222	240
H1	110	110	120
H2	242	242	255
L	313	313	366
DNA	1-1/4"	1-1/4"	1-1/2"
DNM	1"	1"	1-1/4"

Performance Curve

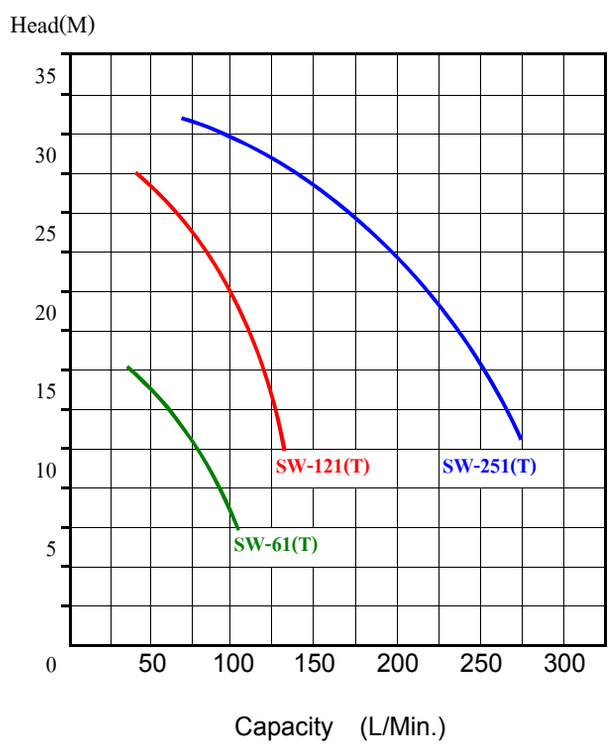

ประโยชน์การใช้งาน

สำหรับสูบจ่ายน้ำเพื่อการอุปโภค และบริโภคในครัวเรือน หรือในอุตสาหกรรม-อาหาร สูบจ่ายน้ำที่มีกรดด่างอ่อนๆ หรือน้ำกร่อย ระบบของโรงงานผลิตน้ำดื่ม ฯลฯ

Model รุ่น	Connection ขนาดท่อ (Inch)	Output กำลัง (HP)	Output กำลัง (W)	Voltage ไฟ (Volt)	Revolution ความเร็วรอบ (RPM)	Suction แรงดูด (M)	Max. Head ส่งสูงสุด (M)	Max. Capacity ปริมาณน้ำสูงสุด (L/Min.)	Rated ส่งสูง (M)	Rated ปริมาณน้ำ (L/Min.)	Weight น้ำหนัก (kg)
SW-61	1-1/4"x1"	1/2	375	200-240V	2850	7	23	120	9	95	12
SW-61T				380V							
SW-121		1	750	200-240V		7	32	150	23	90	15
SW-121T				380V							
SW-251	1-1/2"x1-1/4"	2.5	1900	200-240V		7	34	290	25	190	21
SW-251T				380V							

คุณภาพระดับมืออาชีพ
PROFESSIONAL QUALITY

ปั๊มหอยโข่งแสตนเลส

Stainless Steel Centrifugal Pump

คุณสมบัติพิเศษ

* ใบพัดน้ำและเสื้อปั๊มทำจากแสตนเลส ป้องกันการกัดกร่อน ซึ่งใบพัดน้ำจะไม่มีการติดขัด แม้ปั๊มจะถูกเว้นการใช้งานเป็นเวลานานก็ตาม
* ด้วยทุกชิ้นส่วนอะไหล่ที่สัมผัสกับน้ำทำจากวัสดุไม่เป็นสนิม ปราศจากสารพิษ ให้ความปลอดภัยสูงสุด
* ซีลไวตัน ใช้กับน้ำทะเลได้
* อุณหภูมิของน้ำที่ดูด ระหว่าง +5 ถึง 60 °C
* Max. Operation Pressure: 10 Bar
* Protection IP 54 * Insulation F class
* SWO series ใบพัดน้ำแบบเปิด สามารถดูดผ่านชิ้นส่วน 7mm(SWO-60) และ 19mm(SWO-220, 320)

SW-220(T), 320(T) SWO-220(T), 320(T)

SWO-60(T)

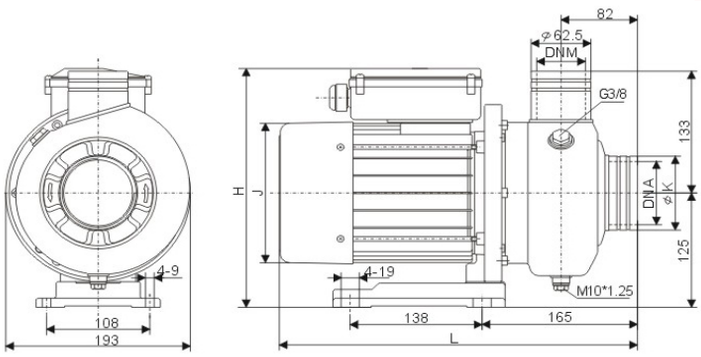

Performance Curve

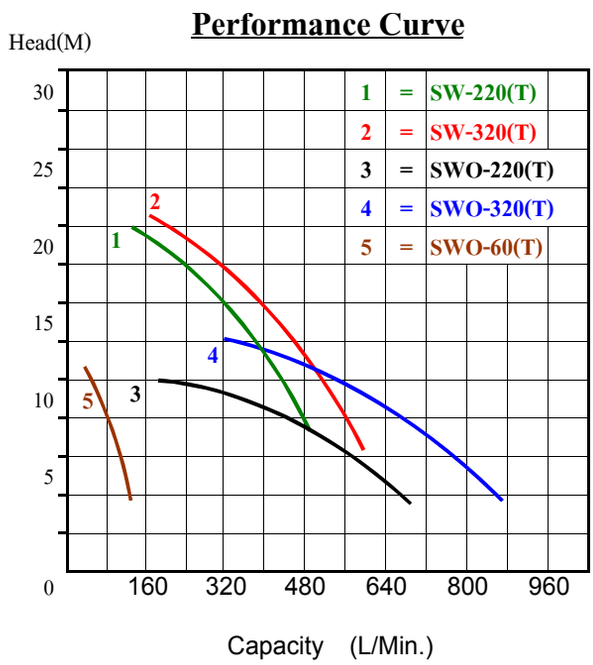

Material Specification

1	Motor (Aluminum Case)	5	Mechanical Seal (Viton)
2	Bearing (Continuous Duty)	6	Pump Shaft(SUS # 410)
3	O-ring (NBR)	7	Pump Shell (SUS # 304L)
4	Plug (SUS # 304L)	8	Impellerl (SUS # 304L)

ประโยชน์การใช้งาน

สำหรับสูบจ่ายน้ำเพื่อการอุปโภค และบริโภคในครัวเรือน หรือในอุตสาหกรรมอาหาร สูบจ่ายน้ำที่มีกรดด่างอ่อนๆ หรือน้ำกร่อย ระบบของโรงงานผลิตน้ำดื่ม ฯลฯ

Model รุ่น	Connection ขนาดท่อ (Inch)	Output กำลัง (HP)	Output กำลัง (W)	Voltage ไฟ (Volt)	Revolution ความเร็วรอบ (RPM)	Suction แรงดูด (M)	Max. Head ส่งสูงสุด (M)	Max. Capacity ปริมาณน้ำสูงสุด (L/Min.)	Rated ส่งสูง (M)	Rated ปริมาณน้ำ (L/Min.)	Weight น้ำหนัก (kg)
SW-220	2"x2"	2	1500	200-240V	2850	7	24	530	14	400	15.5
SW-220T				380V							14.5
SW-320		3	2200	200-240V			26	680	17	420	19.5
SW-320T				380V							18.5
SWO-60	1-1/4"x1"	1/2	375	200-240V		4	14	150	5	108	9
SWO-60T				380V							
SWO-220	2"x2"	2	1500	200-240V			13.5	780	10	440	15.5
SWO-220T				380V							14.5
SWO-320		3	2200	200-240V			16	950	10	710	19
SWO-320T				380V							18

คุณภาพระดับมืออาชีพ
PROFESSIONAL QUALITY

ปั๊มหอยโข่งแสตนเลสแบบหน้าแปลน
End Suction Centrifugal Pump Aisi 304L

มาตรฐาน EN 733 (ex DIN 24255)

SA แบบพร้อมหน้าแปลน SST

ประโยชน์การใช้งาน

ใช้สูบจ่ายน้ำอุปโภคบริโภค อุตสาหกรรมอาหาร การเพาะเลี้ยงสัตว์น้ำ อุตสาหกรรมเคมี เครื่องซักล้าง ระบบงานหมุนเวียน หรือระบบเพิ่ม-แรงดัน ฯลฯ สามารถสูบจ่ายน้ำที่มีกรดด่างเจือจาง หรือน้ำกร่อยได้

Measurement:

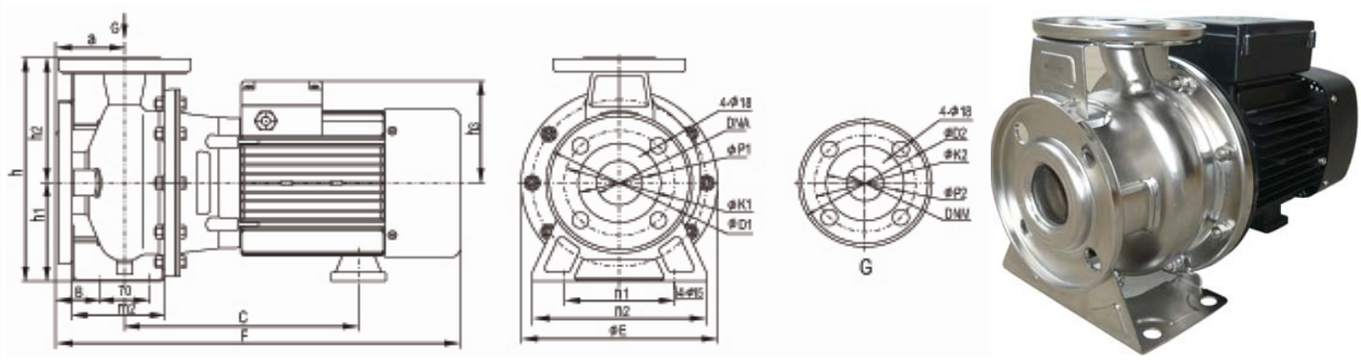

Model	DNA	DNM	ØE	F	h	h1	h2	h3	a	m2	n1	n2	ØD1	B	C	ØK1	ØP1	ØD2	ØK2	ØP2
SA32-160C(T)	2"	2"	210	395	255	112	143	134	80	115	160	190	165	45	215	125	96	140	100	76
SA32-160B(T)	2"	2"	210	428	255	112	143	119	80	115	160	190	165	45	245	125	96	140	100	76
SA32-200CT	2"	2"	300	498	340	160	180	142	80	118	190	240	165	45	257	125	96	140	100	76

คุณสมบัติพิเศษ

* ใบพัดน้ำและเสื้อปั๊มทำจากแสตนเลส ป้องกันการกัดกร่อน ซึ่งใบพัดน้ำจะไม่ติดขัด แม้ปั๊มเว้นการใช้งานเป็นเวลานาน
* ทุกชิ้นส่วนที่สัมผัสกับน้ำทำจากวัสดุไม่เป็นสนิม ปราศจากสารพิษ ให้ความปลอดภัยสูงสุด
* ซีลไวตัน ใช้กับน้ำทะเลได้
* อุณหภูมิของน้ำที่ใช้ ระหว่าง 5 ถึง 104 °C

* Max. Operation Pressure: 10 Bar *Protection IP 55 *Insulation F class

Performance Curve

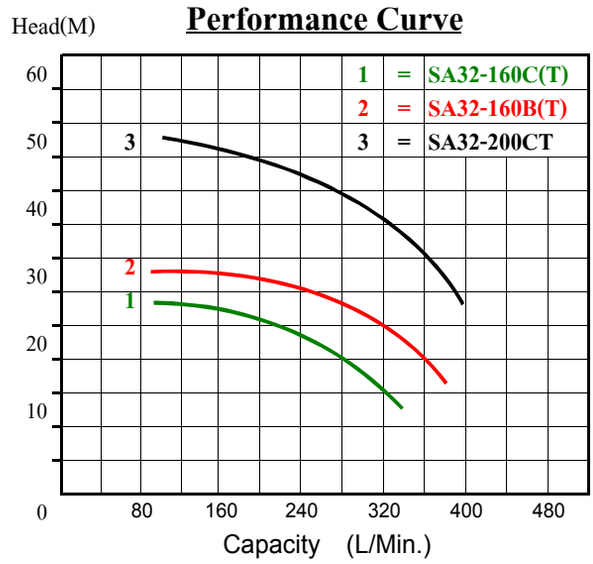

Model รุ่น	Connection ขนาดท่อ (Inch)	Output กำลัง (HP)	Output กำลัง (W)	Voltage ไฟ (Volt)	Revolution ความเร็วรอบ (RPM)	Suction แรงดูด (M)	Max. Head ส่งสูงสุด (M)	Max. Capacity ปริมาณน้ำสูงสุด (L/Min.)	Rated ส่งสูง (M)	Rated ปริมาณน้ำ (L/Min.)	Weight น้ำหนัก (kg)
SA32-160C	2"x2"	2	1500	200-240V 380V	2850	7	29	400	19	300	21
SA32-160CT											19.5
SA32-160B		3	2200	200-240V 380V			33	450	25	310	26
SA32-160BT											25
SA32-200CT		5.5	4000	380V			55	450	40	330	34

คุณภาพระดับมืออาชีพ
PROFESSIONAL QUALITY

ปั๊มแสตนเลสอุตสาหกรรม

Stainless Steel Industrial Centrifugal Pump

Material Specification

Durable Temperature Limit	Plastic Part	120°C
	Rubber Part	EPDM, 120°C
	Paint	125°C
Pump Parts	Shell	Stainless Steel(AISI 316)
	Impeller	Stainless Steel(AISI 316)
	Shaft	Stainless Steel(AISI 316)
Insulation		H Class(180°C)
Protection		IP 55
Liquid Temperature		+10 to +110°C
Applicable Liquid		PH 5-9, Salty (Sea) Water

ทนน้ำเดือดถึง 110°C

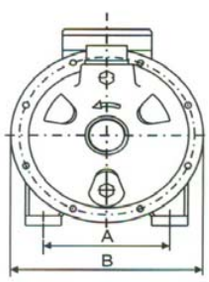

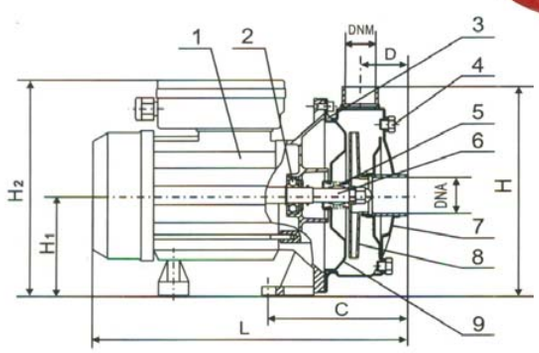

Performance Curve

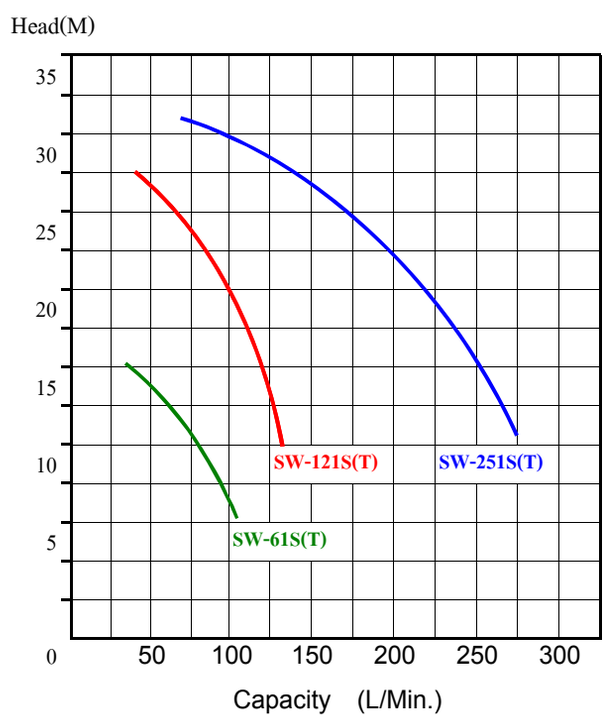

Material Details

1	Motor (Aluminum Case)
2	Bearing (Continuous Duty)
3	O-ring (EPDM)
4	Plug (SUS # 316)
5	Mechanical Seal
	(EPDM, Carbon/Ceramic)
6	Pump Shaft(SUS # 316)
7	Pump Shell (SUS # 316)
8	Impellerl (SUS # 316)
9	Pump Back Case(SUS # 316)

Installation Structure

	SW-61S	SW-121S(T)	SW-251S(T)
A	140	140	140
B	213	213	213
C	138	138	150
D	47	47	47
H	222	222	240
H1	110	110	120
H2	242	242	255
L	313	313	366
DNA	1-1/4"	1-1/4"	1-1/2"
DNM	1"	1"	1-1/4"

ประโยชน์การใช้งาน

ใช้ในการสูบจ่ายน้ำที่มีอุณหภูมิถึงจุดเดือดกว่า 110°C ในอุตสาหกรรมต่างๆ เช่น อุตสาหกรรม-อาหาร บอยเลอร์ของอุตสาหกรรมสิ่งทอ การย้อม สามารถใช้กับน้ำเค็ม กรดด่างอ่อนๆ ที่เป็นเคมีเจือจางได้ ซีลยางที่เป็นวัสดุ EPDM สามารถใช้ในระบบ R/O ได้

Model รุ่น	Connection ขนาดท่อ (Inch)	Output กำลัง (HP)	Output กำลัง (W)	Voltage ไฟ (Volt)	Revolution ความเร็วรอบ (RPM)	Suction แรงดูด (M)	Max. Head ส่งสูงสุด (M)	Max. Capacity ปริมาณน้ำสูงสุด (L/Min.)	Rated ส่งสูง (M)	Rated ปริมาณน้ำ (L/Min.)	Weight น้ำหนัก (kg)
SW-61S	1-1/4"x1"	1/2	375	200-240V	2850	7	18	120	9	95	12
SW-61ST				380V							
SW-121S		1	750	200-240V		7	32	150	23	90	15
SW-121ST				380V							
SW-251S	1-1/2"x1-1/4"	2.5	1900	200-240V		7	34	290	25	190	21
SW-251ST				380V							

คุณภาพระดับมืออาชีพ
PROFESSIONAL QUALITY

ปั๊มหอยโข่งแสตนเลส ระบบเซฟว์ไพร์มิ่ง

Self-priming Stainless Steel Centrifugal Pump

คุณสมบัติพิเศษ

* ใบพัดน้ำและเสื้อปั๊มทำจากแสตนเลส ป้องกันการกัดกร่อน ซึ่งใบพัดน้ำจะไม่มีการติดขัด แม้ปั๊มจะถูกเว้นการใช้งานเป็นเวลานานก็ตาม
* ด้วยทุกชิ้นส่วนอะไหล่ที่สัมผัสกับน้ำทำจากวัสดุไม่เป็น-สนิมและปราศจากสารพิษ ให้ความปลอดภัยสูงสุด
* ความร้อนของน้ำที่ดูด ระหว่าง +5 ถึง 60 °C
* Protection IP 55 * Insulation F class

LSJ-051

ใบพัดน้ำ
แสตนเลส

LSJ-101(T)

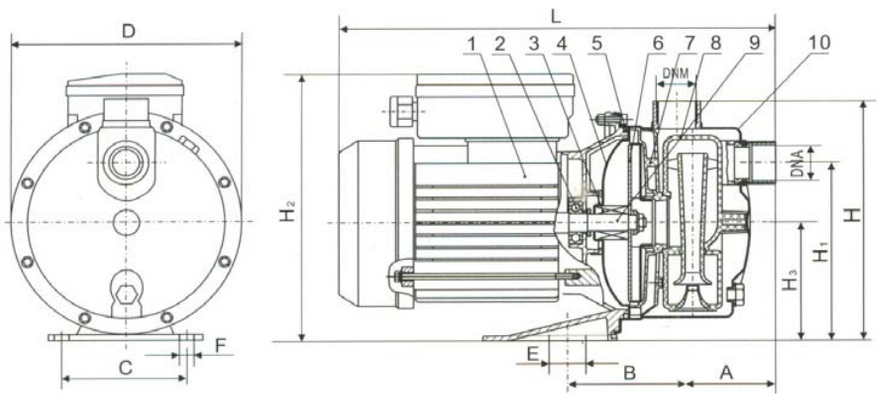

OUG

1	Motor (Aluminum Case)
2	Bearing (Continuous Duty)
3	O-ring (NBR)
4	Plug (SUS # 304L)
5	Mechanical Seal
	(NBR, Carbon/Ceramic)
6	Pump Shaft(SUS # 410)
7	Pump Shell (SUS # 304L)
8	Impeller (SUS # 304L)
9	Pump Back Case(SUS # 304L)
10	Diffusor(PPO/GE, U.S.A.)

Installation Structure

(mm)	LSJ-051	LSJ-101
A	88	80
B	109	80
C	100	98
D	170	184
E	7	20
F	7	10
H	178	203
H1	128	158
H2	195	202
H3	88	98
L	365	354

Performance Curve

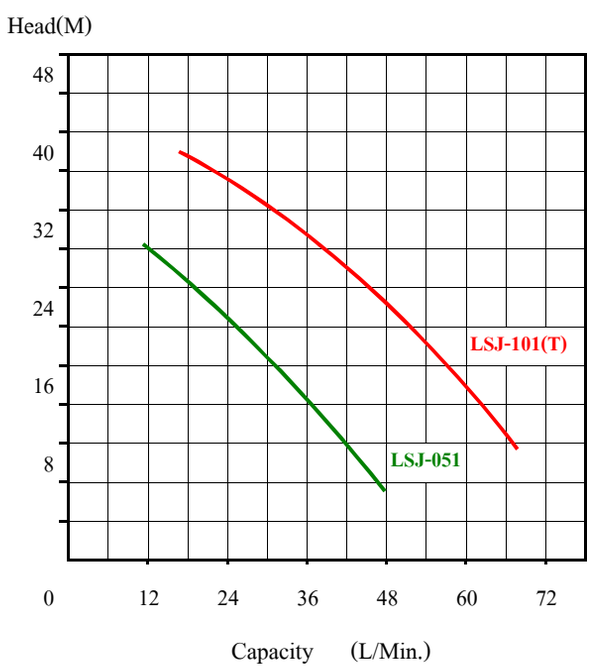

ประโยชน์การใช้งาน

สำหรับสูบจ่ายน้ำเพื่อการอุปโภค และบริโภคในครัวเรือน หรือในอุตสาหกรรม-อาหาร ระบบของโรงงานผลิตน้ำดื่ม ฯลฯ

Model รุ่น	Connection ขนาดท่อ (Inch)	Output กำลัง (HP)	Output กำลัง (W)	Voltage ไฟ (Volt)	Revolution ความเร็วรอบ (RPM)	Suction แรงดูด (M)	Max. Head ส่งสูงสุด (M)	Max. Capacity ปริมาณน้ำสูงสุด (L/Min.)	Rated ส่งสูง (M)	Rated ปริมาณน้ำ (L/Min.)	Weight น้ำหนัก (kg)
LSJ-051	1"x1"	1/2	375	200-240V	2850	9	37	55	20	30	8
LSJ-101		1	750				45	75	29	40	9.5
LSJ-101T		1	750	380V			45	75	29	40	9.5

คุณภาพระดับมืออาชีพ

PROFESSIONAL QUALITY

ปั๊มเซฟว์ไพรมิ่งแรงดันสูงแบบหลายใบพัด

Multi-stage High Head Self-priming Pump

NEWJET

รายละเอียดวัสดุส่วนประกอบ

* มีโอเวอร์โหลดในตัว
* ใบพัดน้ำและฝาครอบใบพัดน้ำ ทำจากเทอร์โมพลาสติก (Anti-corrosive Glass Reinforced Thermal Plastic)
* เพลาปั๊ม และเสื้อปั๊มทำจากสแตนเลส

คุณสมบัติพิเศษ

* ระบบเซฟว์ไพรมิ่ง แรงดูดดี
* แรงส่งสูง(แรงดัน)ที่สูงกว่าปั๊มใบพัดเดี่ยวทั่วไป
* เสียงไม่รบกวนขณะปั๊มทำงาน
* Protection IP 55 * Insulation F class

ประโยชน์การใช้งาน

ใช้งานด้านระบบสปริงเกอร์ ประกอบเข้าระบบจ่ายน้ำ-อัตโนมัติ(บุ๊ซเตอร์) ระบบชิลเลอร์คูลลิ่งทาวเวอร์ในงานอุตสาหกรรม ส่งน้ำทางไกลที่ต้องการแรงงดันสูง ฯลฯ

Performance Curve

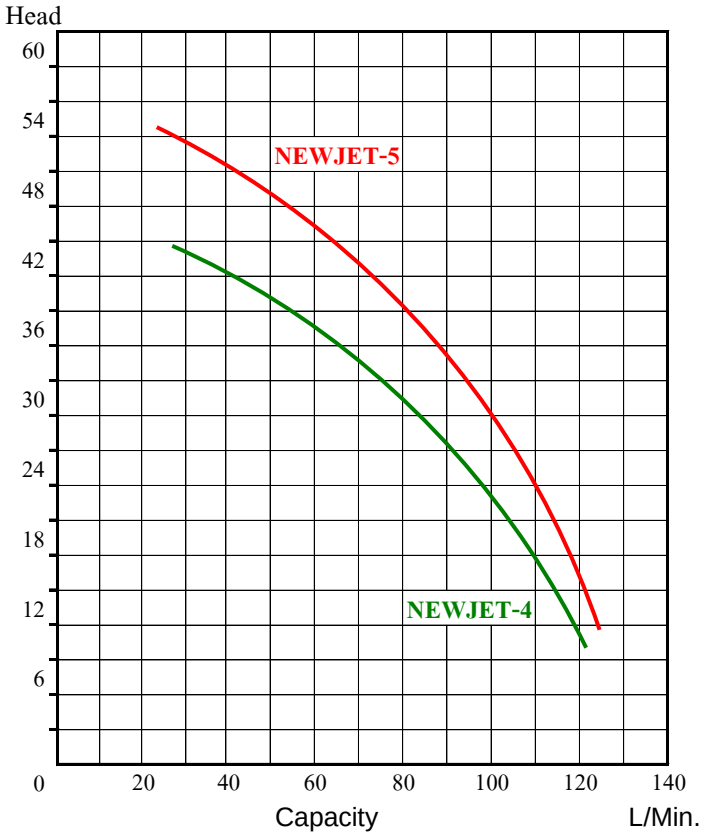

Model รุ่น	Stage จำนวนใบพัด	Connection ขนาดท่อ (Inch)	Output กำลัง (HP)	Output กำลัง (W)	Voltage ไฟ (Volt)	Revolution ความเร็วรอบ (RPM)	Suction แรงดูด (เมตร)	Max. Head ส่งสูงสูงสุด (เมตร)	Max. Capacity ปริมาณน้ำสูงสุด (ลิตร/นาที)	Rated ส่งสูง (เมตร)	Rated ปริมาณน้ำ (ลิตร/นาที)	Weight น้ำหนัก (ก.ก.)
NEWJET-4	4	1"x1"	1.35	1000	200-240V	2850	8	48	135	30	84	10
NEWJET-5	5		1.67	1250				60	135	35	90	11

คุณภาพระดับมืออาชีพ
PROFESSIONAL QUALITY

ปั๊มแปรงถ่านเซฟว์ไพร์มิ่ง

Utility Self-priming Brush Pump

ใช้กับพื้นที่ชนบท
ซึ่งไฟตกบ่อย

TP-40B

วัสดุอุปกรณ์ที่เปี่ยมด้วยคุณภาพ

ใช้เหล็กคอยล์รีดเย็น(แบบเงา) ลวดทองแดง และฉนวนคุณภาพเกรดสูง ซึ่งเป็นมาตรฐานเดียวกันกับผู้ผลิตในประเทศอิตาลี

คุณสมบัติพิเศษและประโยชน์การใช้งาน

1) ด้วยรอบความเร็วที่สูง ปั๊มมีแรงดูดที่เป็นเยี่ยม
2) ระบบแปรงถ่านรองรับปัญหาเรื่องไฟตกได้ดีกว่า
3) ระบบเซฟว์ไพร์มิ่งหมดกังวลเรื่องฟุตวาล์วรั่ว
4) แรงดันสูง (ส่งสูงหรือส่งไกลได้มาก)

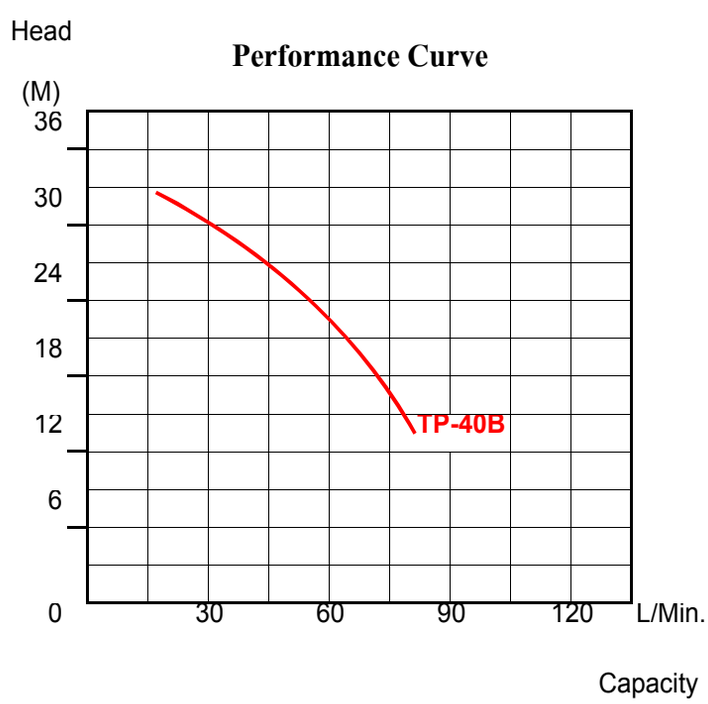

ด้วยจุดเด่นทั้ง 4 ขั้นต้น ยังผลให้ TP-40B :

สำหรับงานสูบจ่ายน้ำในพื้นที่ซึ่งมีปัญหาเรื่องไฟตกบ่อยในชนบท การส่งน้ำในระยะทางที่ไกล หรือสูง

ใช้สูบน้ำเพื่อใช้ในครัวเรือน ในสวนเกษตร ไร่นา หรืองานในระบบสร้างแรงดันของอุตสาหกรรม

Model รุ่น	Connection ขนาดท่อ (Inch)	Output กำลัง (HP)	Output กำลัง (W)	Voltage ไฟ (Volt)	Revolution ความเร็วรอบ (RPM)	Suction แรงดูด (เมตร)	Max. Head ส่งสูงสุด (เมตร)	Max. Capacity ปริมาณน้ำสูงสุด (ลิตร/นาที)	Rated ส่งสูง (เมตร)	Rated ปริมาณน้ำ (ลิตร/นาที)	Weight น้ำหนัก (ก.ก.)
TP-40B	1"x1"	3/4	550	200-240V	8500-8700	9	36	105	22	60	6.5

คุณภาพระดับมืออาชีพ
PROFESSIONAL QUALITY

ปั๊มหอยโข่งไฟฟ้า

Electric Centrifugal Pump

ใบพัดทองเหลือง

NH-120(T)

ใบพัดเปิด ดูดน้ำเสีย

W-150L(T)

วัสดุอุปกรณ์ที่เปี่ยมด้วยคุณภาพ

ใช้เหล็กคอยล์รีดเย็น(แบบเงา) ลวดทองแดงและฉนวนคุณภาพเกรดสูง ซึ่งเป็นมาตรฐานเดียวกันกับผู้ผลิตในประเทศอิตาลี

* เสื้อมอเตอร์ทำจากอลูมิเนียม ตลับลูกปืน NTN/Japan

* มีโอเวอร์โหลดในตัว * Protection IP 54 Insulation F class

ประโยชน์การใช้งาน

สำหรับสูบจ่ายน้ำใช้ในครัวเรือน สวนเกษตร ไร่นา งานเพาะเลี้ยงสัตว์น้ำ(น้ำจืด)

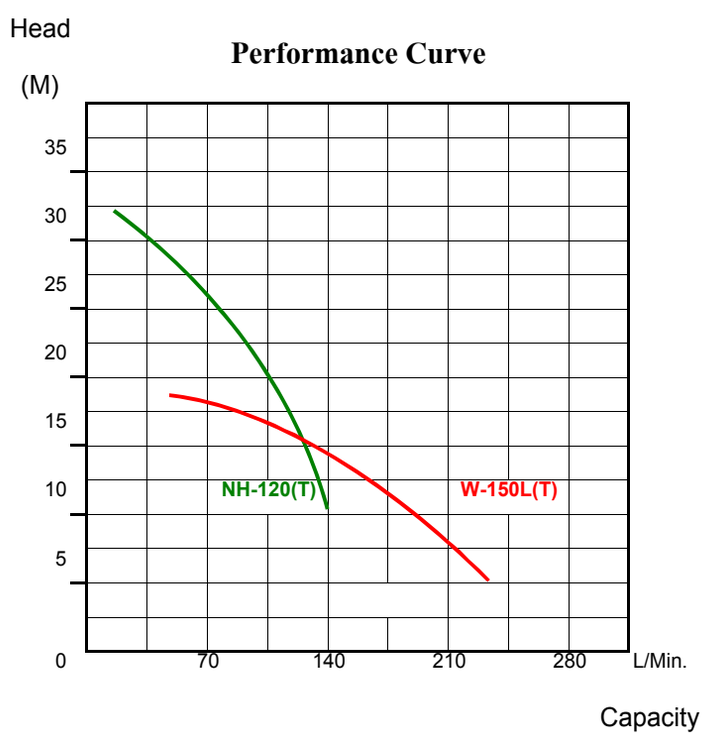

Model รุ่น	Connection ขนาดท่อ (Inch)	Output กำลัง (HP)	Output กำลัง (W)	Voltage ไฟ (Volt)	Revolution ความเร็วรอบ (RPM)	Suction แรงดูด (เมตร)	Max. Head ส่งสูงสุด (เมตร)	Max. Capacity ปริมาณน้ำสูงสุด (ลิตร/นาที)	Rated ส่งสูง (เมตร)	Rated ปริมาณน้ำ (ลิตร/นาที)	Weight น้ำหนัก (ก.ก.)
NH-120	1-1/4"x1"	1.2	900	200-240V	2850	7	34	150	25	80	14
NH-120T				380V							
W-150L	1-1/2"x1-1/2"	1	750	200-240V		6	20	260	14	140	15
W-150LT				380V							

คุณภาพระดับมืออาชีพ
PROFESSIONAL QUALITY

ปั๊มหอยโข่งไฟฟ้า

Electric Centrifugal Pump

W-540B(T)

วัสดุอุปกรณ์ที่เปี่ยมด้วยคุณภาพ

ใช้เหล็กคอยล์รีดเย็น(แบบเงา) ลวดทองแดง และฉนวนคุณภาพเกรดสูง ซึ่งเป็นมาตรฐานเดียวกันกับผู้ผลิตในประเทศอิตาลี

* เสื้อมอเตอร์ทำจากเหล็กหล่อ ตลับลูกปืน NTN/Japan

* Protection IP 44 * Insulation F class

ประโยชน์การใช้งาน

สำหรับสูบจ่ายน้ำใช้ในที่พักอาศัยขนาดใหญ่ ประปาหมู่บ้าน สวนเกษตร ไร่นา งานเพาะเลี้ยงสัตว์น้ำ(น้ำจืด) โรงงานอุสาหกรรม ระบบระบายอากาศขนาดใหญ่

Performance Curve

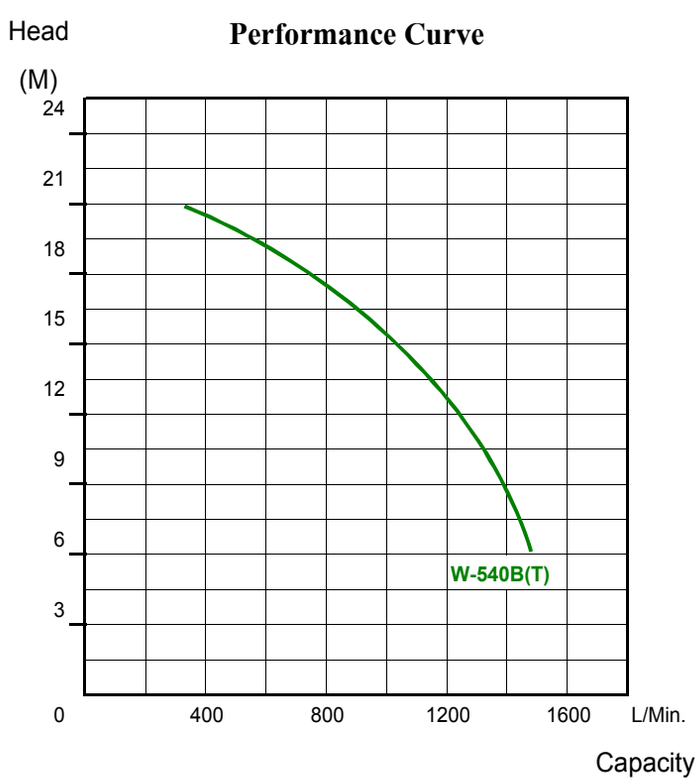

Model รุ่น	Connection ขนาดท่อ (Inch)	Output กำลัง (HP)	Output กำลัง (W)	Voltage ไฟ (Volt)	Revolution ความเร็วรอบ (RPM)	Suction แรงดูด (เมตร)	Max. Head ส่งสูงสุด (เมตร)	Max. Capacity ปริมาณน้ำสูงสุด (ลิตร/นาที)	Rated ส่งสูง (เมตร)	Rated ปริมาณน้ำ (ลิตร/นาที)	Weight น้ำหนัก (ก.ก.)
W-540B	4"x4"	5	3700	200-240V	2850	6	22	1600	15	900	52
W-540BT				380V							49

คุณภาพระดับมืออาชีพ
PROFESSIONAL QUALITY

ปั๊มส่งสูง 2 ใบพัด (ทองเหลือง)
Twin Impeller Centrifugal Pump

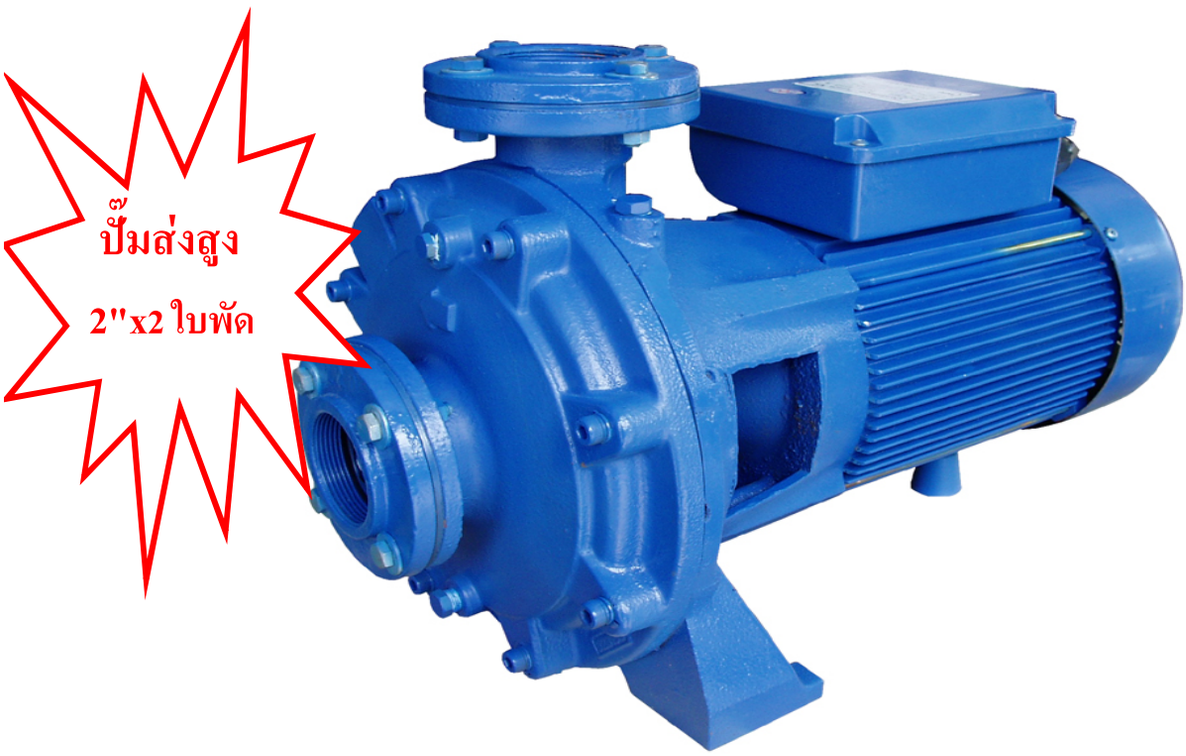

NH-400(T)-2

Performance Curve

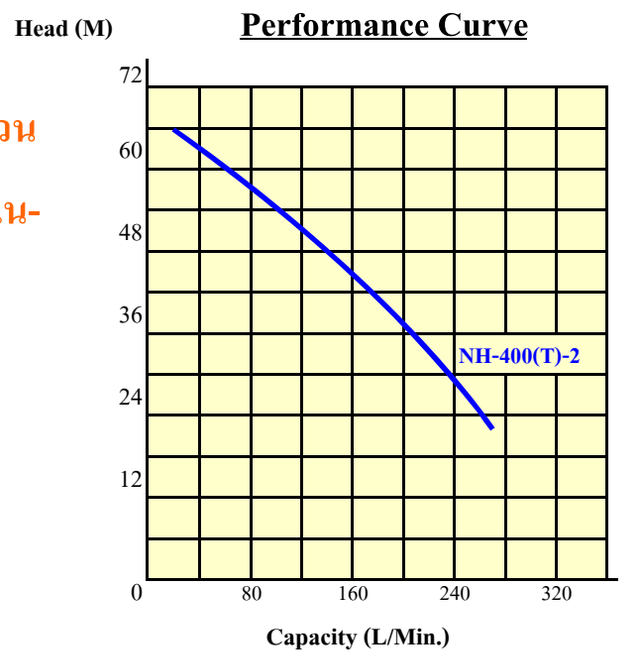

วัสดุอุปกรณ์ที่เปี่ยมด้วยคุณภาพ

ใช้เหล็กคอยล์รีดเย็น(แบบเงา) ลวดทองแดงและฉนวนคุณภาพเกรดสูง ซึ่งเป็นมาตรฐานเดียวกันกับผู้ผลิตใน-ประเทศอิตาลี และญี่ปุ่น

* ใบพัดน้ำคู่ ทำจากทองเหลือง

* Protection IP 44 * Insulation F class

-เสื้อมอเตอร์ทำจากอลูมิเนียม ระบายความร้อนได้ดี

ประโยชน์การใช้งาน

ด้วยคุณสมบัติที่มีแรงดันสูง จึงเหมาะกับงานที่ต้องการแรงส่งมากเป็นพิเศษ เช่น การส่งน้ำเพื่อกักเก็บบนอาคารสูง หรือ-พื้นที่ภูเขา งานประปาหมู่บ้าน งานต่ออัดสปริงเกลอร์ ประกอบเข้าชุดบู๊ซเตอร์ งานในอุตสาหกรรมพลาสติก ฯลฯ

Model รุ่น	Connection ขนาดท่อ (Inch)	Output กำลัง (HP)	Output กำลัง (W)	Voltage ไฟ (Volt)	Revolution ความเร็วรอบ (RPM)	Suction แรงดูด (เมตร)	Max. Head ส่งสูงสุด (เมตร)	Max. Capacity ปริมาณน้ำสูงสุด (ลิตร/นาที)	Rated ส่งสูง (เมตร)	Rated ปริมาณน้ำ (ลิตร/นาที)	Weight น้ำหนัก (ก.ก.)
NH-400-2	2"x2"	4	3000	200-240V	2850	7	67	320	40	196	48
NH-400T-2				380V							

คุณภาพระดับมืออาชีพ
PROFESSIONAL QUALITY

ปั๊มส่งสูงเซฟว์ไพร์มิ่งหลายใบพัด

Multi-stage Self-priming Centrifugal Pump

HC

วัสดุอุปกรณ์ที่เปี่ยมด้วยคุณภาพ

ใช้เหล็กคอยล์รีดเย็น(แบบเงา) ลวดทองแดงและฉนวนคุณภาพเกรดสูง ซึ่งเป็นมาตรฐานเดียวกันกับผู้ผลิตใน-ประเทศอิตาลี และญี่ปุ่น

-เสื้อมอเตอร์เหล็กหล่อซึ่งสร้างสนามไฟฟ้าสถิตที่ดีกว่าอลูมิเนียม สำหรับปั๊มที่มีกำลังสูง

-ใบพัดน้ำทำจากแสตนเลส

*** Protection IP 54 * Insulation F class**

Performance Curve

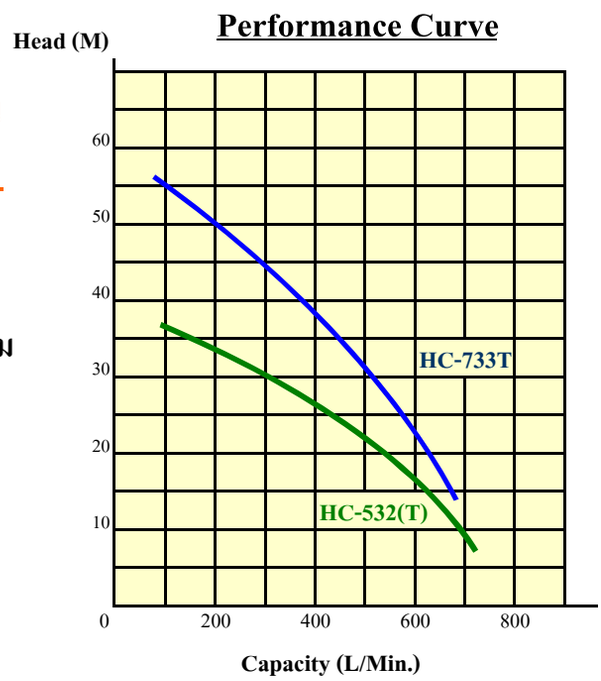

ประโยชน์การใช้งาน

ด้วยคุณสมบัติที่มีแรงดันสูง จึงเหมาะกับงานที่ต้องการแรงส่งมากเป็นพิเศษ เช่น การส่งน้ำเพื่อกักเก็บบนอาคารสูง หรือ-พื้นที่ภูเขา งานประปาหมู่บ้าน งานต่ออัดสปริงเกลอร์ งานในอุตสาหกรรมพลาสติก ฯลฯ

Model รุ่น	Connection ขนาดท่อ (Inch)	Output กำลัง (HP)	Output กำลัง (KW)	Voltage ไฟ (Volt)	Revolution ความเร็วรอบ (RPM)	Suction แรงดูด (เมตร)	Max. Head ส่งสูงสุด (เมตร)	Max. Capacity ปริมาณน้ำสูงสุด (ลิตร/นาที)	Rated ส่งสูง (เมตร)	Rated ปริมาณน้ำ (ลิตร/นาที)	Weight น้ำหนัก (ก.ก.)
HC-532	3"x3"	5	3.7	220V	2850	8	40	800	24	450	54
HC-532T		5	3.7	380V			40	800	24	450	51
HC-733T		7.5	5.5	380V			60	800	30	515	62

คุณภาพระดับมืออาชีพ
PROFESSIONAL QUALITY

ปั๊มแรงดันสูงหลายใบพัดเซฟว์ไพร์มิ่ง
Multi-stage High Head Self-priming Pump

MT

รายละเอียดการเลือกใช้วัสดุส่วนประกอบ

* ใบพัดน้ำทำจาก Polyamide 6/6(nylon)
* ฝาครอบใบพัดน้ำทำจาก PPO(GFN2) ของ GE/U.S.A.
* เพลาปั๊มและปลอกเสื้อปั๊มทำจากแสตนเลส

คุณสมบัติพิเศษ

* ระบบเซฟว์ไพร์มิ่ง แรงดูดดี
* แรงส่งสูง(แรงดัน)ที่สูงกว่าปั๊มใบพัดเดี่ยวทั่วไป
* Protection IP 54 * Insulation F class
* ความร้อนของน้ำที่ดูด ระหว่าง +5 ถึง 60 °C

ประโยชน์การใช้งาน

สำหรับสูบจ่ายน้ำให้อาคารสูง หรือส่งระยะไกล ใช้ประกอบระบบจ่ายน้ำอัตโนมัติ(บู๊ซเตอร์) ระบบชิลเลอร์คูลลิ่งทาวเวอร์ในงานอุตสาหกรรม ใช้งานด้านระบบสปริงเกลอร์ ฯลฯ

Performance Curve

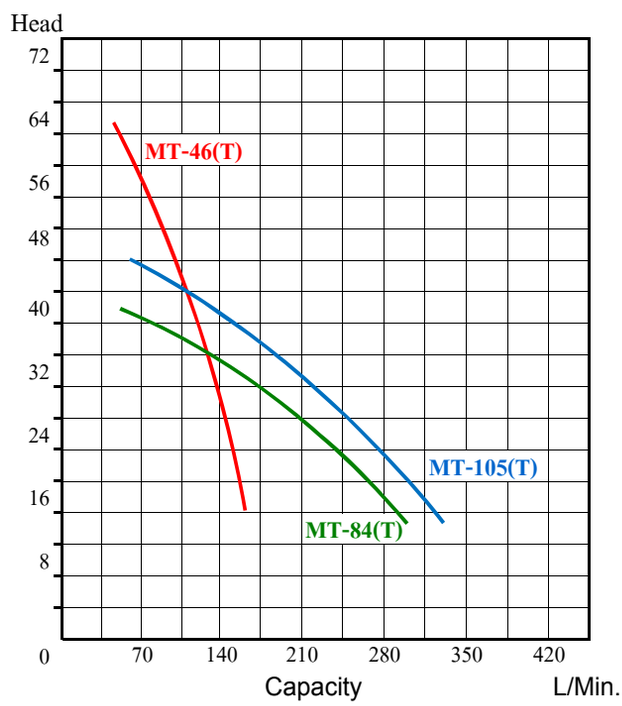

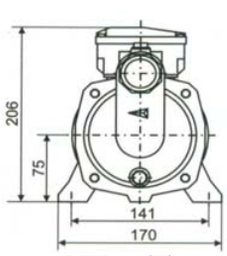

MT-46(T)

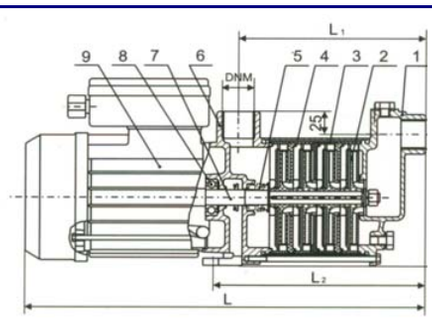

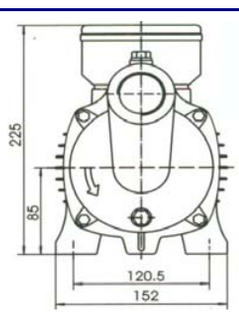

MT-84(T), 105(T)

	MT-46(T)	MT-84(T)	MT-105(T)
L1	244 mm	265 mm	330 mm
L2	269 mm	290 mm	375 mm
L	495 mm	513 mm	630 mm

Model รุ่น	Stage จำนวนใบพัด	Connection ขนาดท่อ (Inch)	Output กำลัง (HP)	Output กำลัง (W)	Voltage ไฟ (Volt)	Revolution ความเร็วรอบ (RPM)	Suction แรงดูด (เมตร)	Max. Head ส่งสูงสุด (เมตร)	Max. Capacity ปริมาณน้ำสูงสุด (ลิตร/นาที)	Rated ส่งสูง (เมตร)	Rated ปริมาณน้ำ (ลิตร/นาที)	Weight น้ำหนัก (ก.ก.)
MT-46	6	1"x1"	2	1500	200-240V	2850	9	72	170	45	104	21
MT-46T					380V							
MT-84	4	1-1/2"x1-1/4"			200-240V			43	340	25	230	22
MT-84T					380V							
MT-105	5	2"x2"	3	2200	200-240V			52	400	30	230	24
MT-105T					380V							

คุณภาพระดับมืออาชีพ

PROFESSIONAL QUALITY

ปั๊มแรงดันสูงหลายใบพัดแนวตั้ง

Vertical Multi-stage High Head Pump

ระบบกรองของน้ำดื่ม R/O

ระบบน้ำของอาคารสูง

ระบบดับเพลิง

ส่งสูง ส่งไกลของงานเกษตร

MTV

Performance Curve

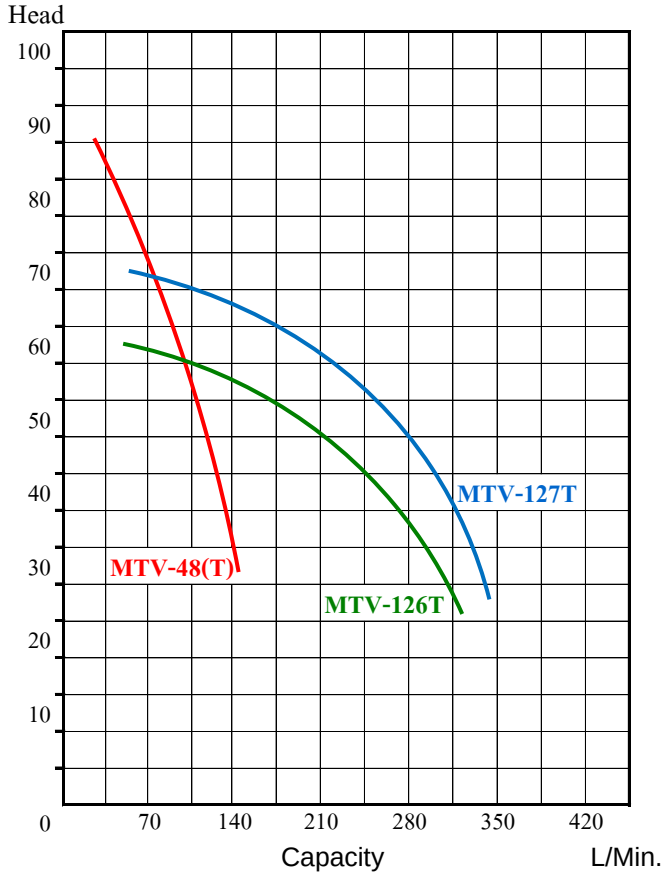

รายละเอียดการเลือกใช้วัสดุส่วนประกอบ

* ใบพัดน้ำทำจาก Polyamide 6/6(nylon)

* ฝาครอบใบพัดน้ำทำจาก PPO(GFN2) ของ GE/U.S.A.

* เพลาปั๊มและปลอกเสื้อปั๊มทำจากแสตนเลส

คุณสมบัติพิเศษ

* แรงส่งสูง(แรงดัน)สูงกว่าปั๊มทั่วไป

* Protection IP 54 * Insulation F class

* อุณหภูมิของน้ำ ระหว่าง +5 ถึง 60 °C

ประโยชน์การใช้งาน

สำหรับสูบจ่ายน้ำให้อาคารสูง หรือส่งระยะไกล ใช้ประกอบระบบจ่ายน้ำอัตโนมัติ(บู๊ซเตอร์) ระบบชิลเลอร์คูลลิ่งทาวเวอร์ในงานอุตสาหกรรม ระบบดับเพลิง ระบบน้ำดื่ม ฯลฯ

Model รุ่น	Stage จำนวนใบพัด	Connection ขนาดท่อ (Inch)	Output กำลัง (HP)	Output กำลัง (kw)	Voltage ไฟ (Volt)	Revolution ความเร็วรอบ (RPM)	Suction แรงดูด (เมตร)	Max. Head ส่งสูงสุด (เมตร)	Max. Capacity ปริมาณน้ำสูงสุด (ลิตร/นาที)	Rated ส่งสูง (เมตร)	Rated ปริมาณน้ำ (ลิตร/นาที)	Weight น้ำหนัก (ก.ก.)
MTV-48	8	1"x1"	3	2.2	200-240V	2850	5	98	170	60	96	27
MTV-48T					380V							
MTV-126T	6	2"x2"	4	3	380V			64	400	50	210	30
MTV-127T	7		5	4	380V			74	400	57	245	31

คุณภาพระดับมืออาชีพ

PROFESSIONAL QUALITY

ปั๊มแรงดันสูงหลายใบพัดแนวตั้ง

Vertical Multi-stage High Head Pump

ใบพัดน้ำและฝาครอบ
ทำจากแสตนเลส

ระบบกรองของน้ำดื่ม R/O

ระบบน้ำของอาคารสูง

ระบบดับเพลิง

ส่งสูง ส่งไกลของงานเกษตร

MTVS

Performance Curve

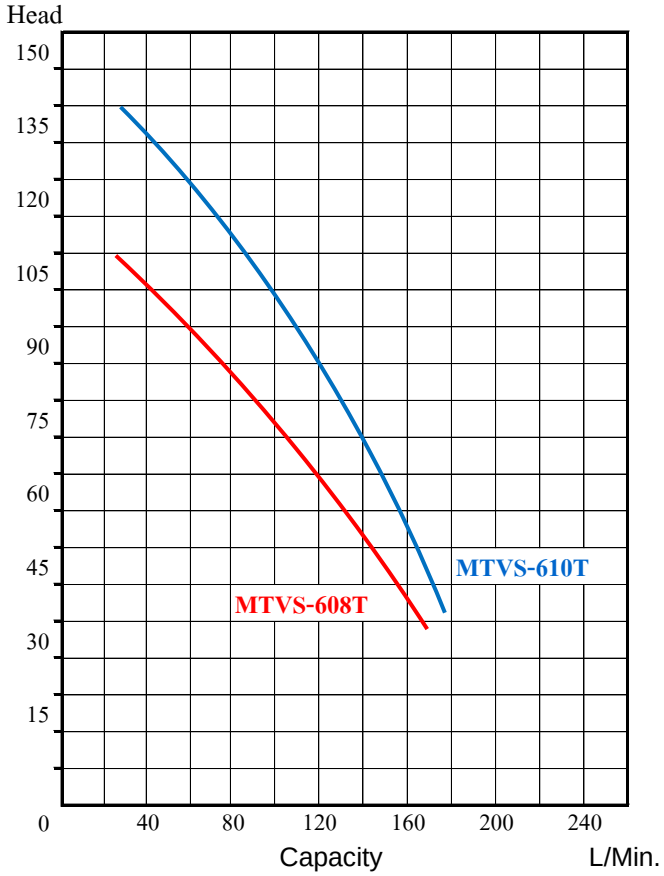

รายละเอียดการเลือกใช้วัสดุส่วนประกอบ

* ใบพัดน้ำและฝาครอบทำจากแสตนเลส 304L
* ทางดูดและท่อน้ำออกทำจากเหล็กหล่อ
* เพลาปั๊มและปลอกเสื้อปั๊มทำจากแสตนเลส

คุณสมบัติพิเศษ

* แรงส่งสูง(แรงดัน)สูงกว่าปั๊มทั่วไป
* Protection IP 54 * Insulation F class
* อุณหภูมิของน้ำ ระหว่าง +5 ถึง 60 °C

ประโยชน์การใช้งาน

สำหรับสูบจ่ายน้ำให้อาคารสูง หรือส่งระยะไกล ใช้ประกอบระบบจ่ายน้ำอัตโนมัติ(บู๊ซเตอร์) ระบบชิลเลอร์คูลลิ่งทาวเวอร์ในงานอุตสาหกรรม ระบบดับเพลิง ระบบน้ำดื่ม ฯลฯ

Model รุ่น	Stage จำนวนใบพัด	Connection ขนาดท่อ (Inch)	Output กำลัง (HP)	Output กำลัง (kw)	Voltage ไฟ (Volt)	Revolution ความเร็วรอบ (RPM)	Suction แรงดูด (เมตร)	Max. Head ส่งสูงสุด (เมตร)	Max. Capacity ปริมาณน้ำสูงสุด (ลิตร/นาที)	Rated ส่งสูง (เมตร)	Rated ปริมาณน้ำ (ลิตร/นาที)	Weight น้ำหนัก (ก.ก.)
MTVS-608T	8	1.5"x1.5"	4	3	380V	2850	5	120	215	75	106	31
MTVS-610T	10		5	4	380V			150	215	90	120	33

คุณภาพระดับมืออาชีพ

PROFESSIONAL QUALITY

ปั๊มแสตนเลสแรงดันสูงแบบหลายใบพัด

Stainless Steel Multi-stage High Head Pump

MTS

Performance Curve

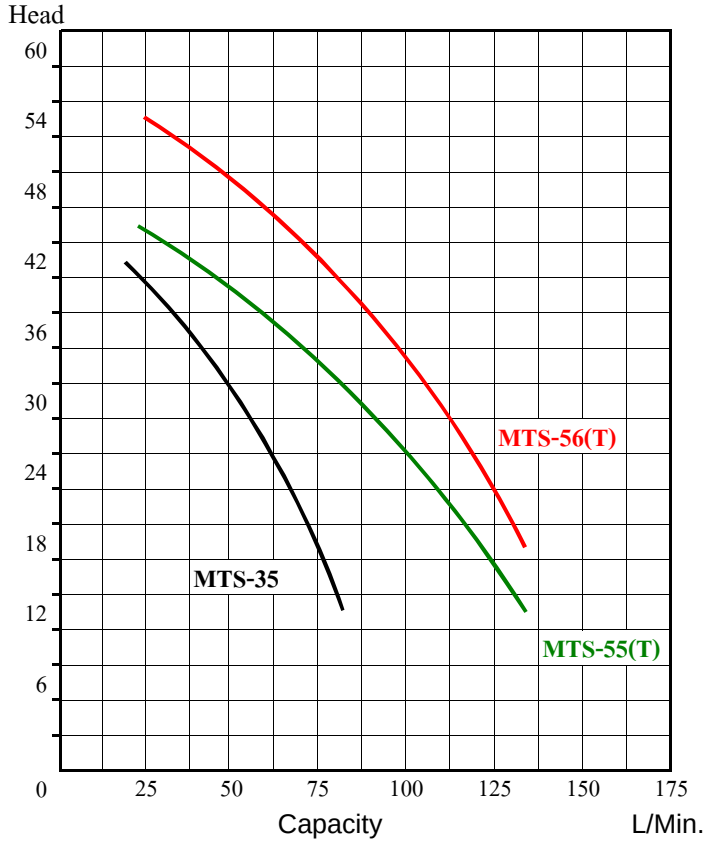

รายละเอียดวัสดุส่วนประกอบ

* เพลาปั๊ม และเสื้อปั๊มทำจากสแตนเลส

* ใบพัดน้ำและฝาครอบใบพัดน้ำ ทำจากแสตนเลส 304L

* มีโอเวอร์โหลดในตัว (สำหรับรุ่น 220V)

คุณสมบัติพิเศษ

* แรงส่งสูง(แรงดัน)สูงกว่าปั๊มทั่วไป

* เสียงไม่รบกวนขณะปั๊มทำงาน

* Protection IP 55 * Insulation F class

ประโยชน์การใช้งาน

สำหรับระบบกรองของน้ำดื่ม R/O ระบบจ่ายน้ำแบบอัตโนมัติ(บุ๊ซเตอร์) ระบบชิลเลอร์คูลลิ่งทาวเวอร์ในงานอุตสาหกรรม ส่งน้ำทางไกลที่ต้องการแรงงดันสูง ฯลฯ

Model รุ่น	Stage จำนวนใบพัด	Connection ขนาดท่อ (Inch)	Output กำลัง (HP)	Output กำลัง (W)	Voltage ไฟ (Volt)	Revolution ความเร็วรอบ (RPM)	Suction แรงดูด (เมตร)	Max. Head ส่งสูงสูงสุด (เมตร)	Max. Capacity ปริมาณน้ำสูงสุด (ลิตร/นาที)	Rated ส่งสูง (เมตร)	Rated ปริมาณน้ำ (ลิตร/นาที)	Weight น้ำหนัก (ก.ก.)
MTS-35	5	1"x1"	0.75	550	200-240V	2850	6	48	100	25	65	11
MTS-55	5	1-1/4"x1"	1.35	1000			6	48	170	25	106	13
MTS-55T	5	1-1/4"x1"	1.35	1000	380V		6	48	170	25	106	13
MTS-56	6	1-1/4"x1"	1.7	1300	200-240V		6	58	170	25	122	14.5
MTS-56T	6	1-1/4"x1"	1.7	1300	380V		6	58	170	25	122	14.5

คุณภาพระดับมืออาชีพ

PROFESSIONAL QUALITY

ปั๊มแสตนเลสแรงดันสูงแบบหลายใบพัด

Stainless Steel Multi-stage High Head Pump

MTS

รายละเอียดวัสดุส่วนประกอบ

* เพลาปั๊ม และเสื้อปั๊มทำจากสแตนเลส

* ใบพัดน้ำและฝาครอบใบพัดน้ำ ทำจากแสตนเลส 304L

* มีโอเวอร์โหลดในตัว (สำหรับรุ่น 220V)

คุณสมบัติพิเศษ

* แรงส่งสูง(แรงดัน)สูงกว่าปั๊มทั่วไป

* เสียงไม่รบกวนขณะปั๊มทำงาน

* Protection IP 55 * Insulation F class

ประโยชน์การใช้งาน

สำหรับระบบกรองของน้ำดื่ม R/O ระบบจ่ายน้ำแบบอัตโนมัติ(บุ๊ซเตอร์) ระบบชิลเลอร์คูลลิ่งทาวเวอร์ในงานอุตสาหกรรม ส่งน้ำทางไกลที่ต้องการแรงงดันสูง ฯลฯ

Performance Curve

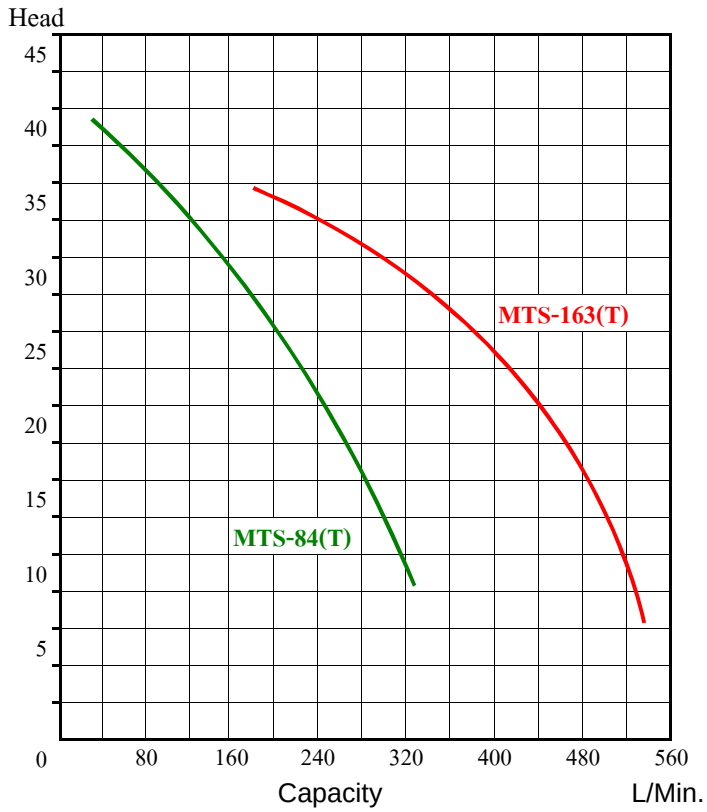

Model รุ่น	Stage จำนวนใบพัด	Connection ขนาดท่อ (Inch)	Output กำลัง (HP)	Output กำลัง (W)	Voltage ไฟ (Volt)	Revolution ความเร็วรอบ (RPM)	Suction แรงดูด (เมตร)	Max. Head ส่งสูงสูงสุด (เมตร)	Max. Capacity ปริมาณน้ำสูงสุด (ลิตร/นาที)	Rated ส่งสูง (เมตร)	Rated ปริมาณน้ำ (ลิตร/นาที)	Weight น้ำหนัก (ก.ก.)
MTS-84	4	1.5"x1.5"	2	1500	200-240V	2850	6	44	340	20	255	15
MTS-84T	4	1.5"x1.5"	2	1500	380V		6	44	340	20	255	15
MTS-163	3	2"x2"	3	2200	200-240V		6	40	540	20	460	22
MTS-163T	3	2"x2"	3	2200	380V		6	40	540	20	460	22

คุณภาพระดับมืออาชีพ
PROFESSIONAL QUALITY

ปั๊มเจ๊ทดูดลึกเซฟว์ไพร์มิ่ง

Self-priming Deep Well Jet Pump

JP-100

ภาพประกอบการติดตั้ง

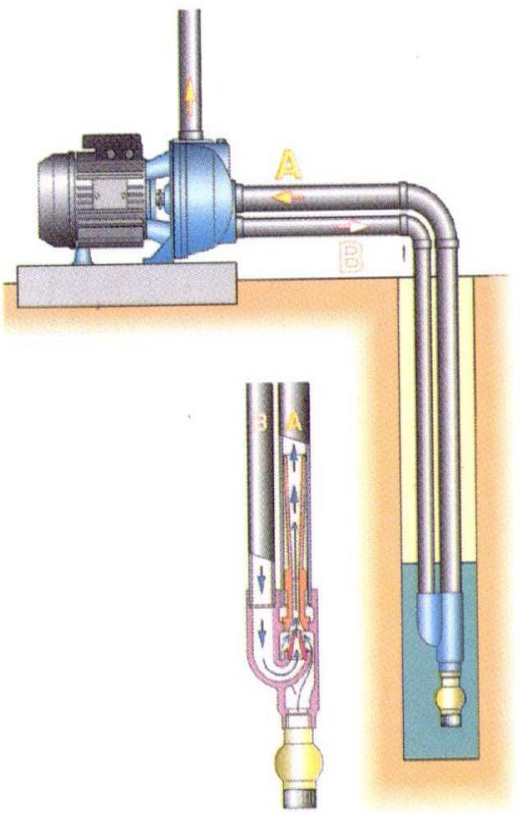

อุปกรณ์มาตรฐาน

หัวเจ๊ทบ่อ 4"

วัสดุอุปกรณ์ที่เปี่ยมด้วยคุณภาพ

ใช้เหล็กคอยล์รีดเย็น(แบบเงา) ลวดทองแดงและฉนวนคุณภาพเกรดสูง ซึ่งเป็นมาตรฐานเดียวกันกับผู้ผลิตในประเทศอิตาลี

*** มีโอเวอร์โหลดในตัว * Protection IP 54 Insulation F class**

บ่อขนาด 4"

ประโยชน์การใช้งาน

สามารถสูบน้ำจากบ่อ หรือแหล่งน้ำที่มีความลึกมากกว่า 9 เมตร ซึ่งปั๊มน้ำทั่วไปสูบไม่ได้ เหมาะสำหรับสูบน้ำใช้เพื่อการอุปโภค-บริโภคให้กับที่พักอาศัย สวนเกษตรขนาดเล็ก ถึงกลาง ฯลฯ

Model รุ่น	Connection ขนาด	Voltage ไฟ	Power กำลัง (HP)	Revolution รอบ/นาที (RPM)	Suction แรงดูด (M)	Rated Head - Capacity ระดับส่งสูง - ปริมาณน้ำ					Weight น้ำหนัก (ก.ก.)
						18	22	28	35	M	
JP-100	1-1/4"x1"	220V/50Hz	1	2850	9	25	19	12	5	L/Min.	26
					12	20	15	8			
					15	14	10	5			
					20	10	7				
JP-150	1-1/4"x1"	220V/50Hz	1.5	2850	12	24	17	11	7	L/Min.	29
					15	18	13	8	4		
					20	12	10	6			
					25	10	7	3			

ข้อมูลเปรียบเทียบระหว่างปั๊มถังและปั๊มอัตโนมัติพร้อมถังไดอะแฟรม

รูปแบบของปั๊ม / รายละเอียด		ปั๊มถังอัตโนมัติ		HOME-05	LSJ-05-24H	LSJ-05-60H	LSJ-10-60H
กำลังมอเตอร์		200-300W	400W	375W	375W	375W	750W
ระบบปั๊ม		เซฟว์ไพรมิ่ง (ดูดลึกสุด 9 เมตร)					
ขนาดท่อจ่าย		1"x1"	1-1/4"x1-1/4"	1"x1"	1"x1"	1"x1"	1"x1"
แรงดัน on/off (kg/cm^2)		1.8 / 2.8	2.2 / 2.8	2.2 / 3.2	2.2 / 3.2	2.2 / 3.2	2.4 / 3.6
ส่งสูงๆ สุด(ใช้น้ำได้จริง)		ไม่เกิน 4 ชั้น	ไม่เกิน 5 ชั้น	ไม่เกิน 5 ชั้น	ไม่เกิน 5 ชั้น	ไม่เกิน 5 ชั้น	ไม่เกิน 6 ชั้น
ปริมาณน้ำสูงสุด		28-46 L/Min.	42-60 L/Min.	55 L/Min.	55 L/Min.	55 L/Min.	75 L/Min.
ก๊อกที่ใช้พร้อมกันได้		3-5 ก๊อก	4-7 ก๊อก	5-6 ก๊อก	5-6 ก๊อก	5-6 ก๊อก	7-9 ก๊อก
ความจุถังสำรอง		ถังเปล่า 26L	ถังเปล่า 31L	ถังไดอะแฟรม 18L	ถังไดอะแฟรม 24L	ถังไดอะแฟรม 60L	ถังไดอะแฟรม 60L
ใช้น้ำ 1 ก๊อก*	การหน่วงเวลา	2-4 วินาที	4-7 วินาที	30-40 วินาที	35-45 วินาที	80-100 วินาที	80-100 วินาที
	ความถี่ปั๊มสตาร์ท*	7-10 ครั้ง/นาที	4-6 ครั้ง/นาที	1 ครั้ง/นาที	1 ครั้ง/นาที	1 ครั้ง/นาที	1 ครั้ง/นาที

หมายเหตุ * 1 ก๊อก = ก๊อกอ่าง(ซิ้ง/ล้างหน้า) ชักโครก สายชำระ หรือฝักบัวมีปริมาณการไหลเฉลี่ย 8-12 ลิตร/นาที

* ช่วงที่ปั๊มสตาร์ทจาก 0 ถึง 2850 รอบ/นาที ปั๊มมีความต้องการของกระแสไฟสูงกว่าปั๊มทำงานปกติ อย่างน้อย 3 เท่า ซึ่งถึงแม้ปั๊มมีแรงม้าต่ำ ถ้าหากมีการสตาร์ทบ่อยครั้ง ก็จะมีอัตราสิ้นเปลืองไฟฟ้ามากกว่าปั๊มที่มีแรงม้าที่สูงแต่สตาร์ทน้อยครั้งกว่า

ปั๊มไฟฟ้าอัตโนมัติ

Automatic Home Pump

อาวานา

คุณภาพระดับมืออาชีพ

HI-200, HI-400

การใช้งาน:

1.ทาวน์เฮ้าส์

2.อัดจ่ายลงจากถังน้ำดาดฟ้า

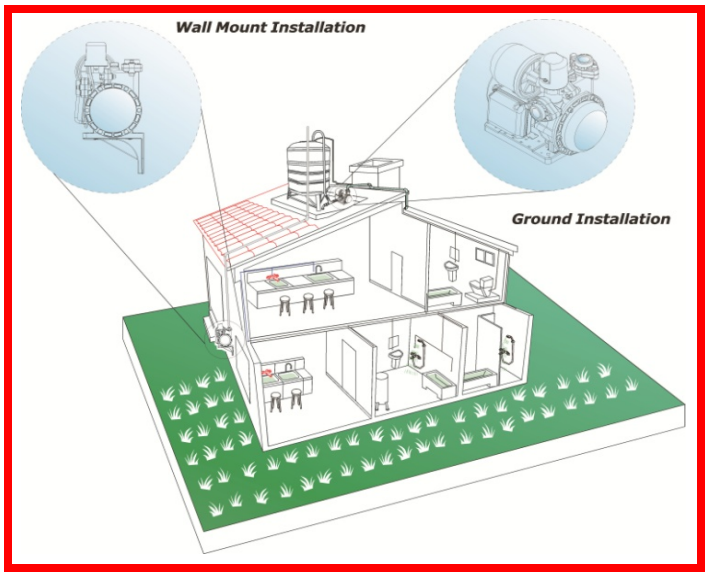

จุดเด่นที่เหนือกว่าปั๊มอัตโนมัติแบบเก่า

* แผง IC Board ควบคุมการทำงาน โดยระบบป้องกัน <u>จะหยุดการทำงานของปั๊มเมื่อไม่มีน้ำในท่อดูด</u> และโปรแกรมทดสอบจะทำงานต่อเนื่อง 5 ครั้งทุก 1 ชั่วโมงโดยอัตโนมัติ **Automatic Testing/Reset**

* ระบบใบพัดน้ำหมุนเหวี่ยงแบบปิด Closed Type Centrifugal Impeller ที่มีคุณสมบัติ <u>ทำงานเสียงเบามาก และให้ปริมาณน้ำที่มากกว่า</u> ปั๊มในระดับเดียวกัน

* มีเช็ควาล์วในตัว ด้วยระบบเซฟว์ไพรมิ่ง ดูดได้ลึกกว่า ไกลกว่า

Model รุ่น	Connection ขนาดท่อ	Power กำลัง (W)	Voltage ไฟ (Volt)	Pressure on/off แรงดัน (kg/cm^2)	Max. Capacity ปริมาณน้ำสูงสุด (LPM)	Max. Head สูงสูงๆ สุด (M)	Dury Point ณ จุดใช้งาน M - LPM	Water Output ใช้งานพร้อมกัน (Tap)	No. of Story จำนวนชั้นที่ใช้ (Story)	Weight น้ำหนัก (KG)
HI-200	1" x 1"	200	220V	1.4 / 1.8	55	24	ที่ 15M - 33LPM	2-3 ก๊อก	ไม่เกิน 2 ชั้น	10
HI-400	1" x 1"	400	220V	1.8 / 2.2	70	28	ที่ 20M - 45LPM	3-4 ก๊อก	ไม่เกิน 3 ชั้น	12

หมายเหตุ 1 ก๊อก = ก๊อกอ่าง(ซิ้ง/ล้างหน้า) ชักโครก สายชำระ หรือฝักบัวมีปริมาณการไหลเฉลี่ย 8-12 ลิตร/นาที

APP

Green Concept
Environmentally Friendly Products

MCKARLEN

Automatic Pump Set

ชุดปั๊มอัตโนมัติ

จุดเด่นที่เหนือกว่าปั๊มถังแบบเก่า

ด้วยระบบถังไดอะแฟรม (ถังแรงดัน) ระบบเดียวกับที่แพร่หลายใน ยุโรป และ สหรัฐอเมริกา

- ☆ ปั๊มสตาร์ทเพียงไม่เกิน 1 ครั้งต่อนาที ไม่เสียงดังรำคาญ แถมประหยัดค่าไฟมากกว่า
- ☆ ให้ความปลอดภัยสูงสุด ด้วยทุกชิ้นส่วนที่สัมผัสกับน้ำไม่เป็นสนิมและปราศจากสารพิษ
- ☆ แรงดันสูงกว่า ปริมาณน้ำมาก ใช้น้ำพร้อมกันได้มากจุดกว่าปั๊มถังแบบเก่า
- ☆ เลือกใช้วัสดุป้องกันการกัดกร่อน ซึ่งใบพัดน้ำจะไม่มีการติดขัด แม้นว่างเว้นการใช้งานเป็นเวลานาน
- ☆ หมดปัญหาดูดไม่ขึ้นจากเช็ควาล์วรั่ว ด้วยระบบเซฟไพรมิ่ง
- ☆ ให้แรงดันน้ำที่สม่ำเสมอ
- ☆ มีเช็ควาล์วในตัว

รับประกันอะไหล่ 1 ปี

ใช้แล้วจะติดใจ

Specification Table		HOME-05	HOME-10
Motor Case	เสื้อมอเตอร์	อลูมิเนียม Aluminum	
Insulation Class	เกรดของฉนวน	F Class	
Index of Protection	ระดับการป้องกัน	IP 55	
Pump Case	เสื้อปั๊ม	SUS # 304 L	
Pump Back Case	เสื้อปั๊มแผ่นหลัง	SUS # 304 L	
Pump Case	เสื้อปั๊ม	SUS # 304 L	
Pump Shaft	เพลาปั๊ม	SUS # 410	
Diffusor	ฝาครอบใบพัดน้ำ	PPO / GE U.S.A.	
Mechanical Seal	แมคนิคัลซีล	NBR Ceramic / Carbon	
Dimension (WxLxH)	ขนาด (ซม.)	29 x 44 x 73	
Weight (kg)	น้ำหนัก (กก.)	17	20

Model รุ่น	Connection ขนาดท่อ	Power กำลัง (HP)	Voltage ไฟ (Volt)	Suction แรงดูด (M)	Pressure on/off แรงดัน (kg/cm^2)	Max. Capacity ปริมาณน้ำสูงสุด (L/Min.)	Water Output ใช้งานพร้อมกัน (Tap)	Bathroom จำนวนห้องน้ำ (Room)	No. of Story จำนวนชั้นที่ใช้ (Story)	Diaphragm Tank ขนาด (L)	Diaphragm Tank แรงดันลม (PSI)
HOME-05	1" x 1"	0.5	220V	9	2.0 / 3.0	55	5-6 ก๊อก	2-5 ห้อง	ไม่เกิน 4 ชั้น	18	27
HOME-10	1" x 1"	1	220V	9	2.4 / 3.4	75	6-8 ก๊อก	6-9 ห้อง	ไม่เกิน 5 ชั้น	18	32

หมายเหตุ 1 ก๊อก = ก๊อกอ่าง (ซิ้ง/ล้างหน้า) ชักโครก สายชำระ หรือฝักบัว มีอัตราปริมาณการไหลเฉลี่ย 8-12 ลิตร/นาที

www.arwana.co.th

ชุดปั๊มบู๊ซเตอร์อัตโนมัติ

Automatic Booster Pump Set

คุณสมบัติพิเศษ

* ปั๊มสตาร์ทไม่เกิน 1 ครั้งต่อนาที เสียงไม่ดังรบกวน ประหยัดค่าไฟมากกว่า

* ให้ความปลอดภัยสูงสุด ด้วยทุกชิ้นส่วนที่สัมผัสกับน้ำไม่เป็นสนิมและปราศจากสารพิษ

* เสื้อปั๊มสแตนเลสทนต่อการกัดกร่อน ใบพัดน้ำไม่ติดขัด แม้ว่างเว้นการใช้งานเป็นเวลานาน

HIFLO-35

XXX-XXX-60,100,150

MTS-55-60H

SW-250(T)-200

ข้อแนะนำอื่น:
ปั๊มชุดนี้ควร
ติดตั้งกับแหล่งน้ำ
หรือแท็งค์ที่มี
ระดับสูงกว่า
ท่อดูดของปั๊ม

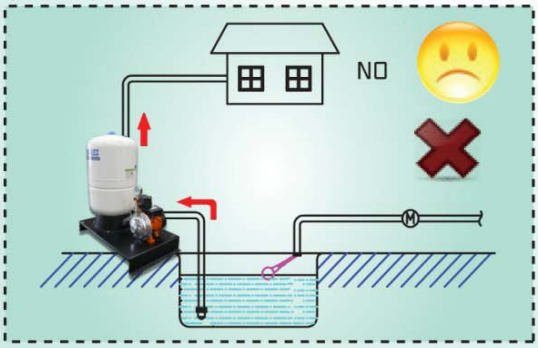

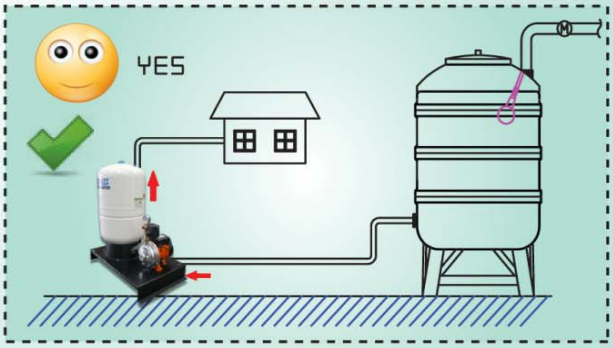

Model รุ่น	Connection ขนาดท่อ	Power กำลัง (HP)	Voltage ไฟ (Volt)	Suction แรงดูด (M)	Pressure on/off แรงดันทำงาน	Max. Capacity ปริมาณน้ำสูงสุด (L/Min.)	Water Output ใช้งานพร้อมกัน (Tap)	No. of Bathroom จำนวนห้องน้ำ (Room)	No. of Story จำนวนชั้นที่ใช้ (Story)	Dimension กว้างxสูงxลึก (cm)
HIFLO-35	1" x 1"	0.75	220V	7	2.5 - 3.7 kg/cm^2	100	7 - 10 ก๊อก	6 - 12 ห้อง	ไม่เกิน 6 ชั้น	30 x 85 x 45
MTS-55-60	1-1/4" x 1"	1.35	220V	7	2.7 - 3.9 kg/cm^2	170	12 - 16 ก๊อก	10 - 18 ห้อง	ไม่เกิน 7 ชั้น	92 x 80 x 56
MTS-55-60H	1-1/4" x 1"	1.35	220V	7	2.7 - 3.9 kg/cm^2	170	12 - 16 ก๊อก	10 - 18 ห้อง	ไม่เกิน 7 ชั้น	65 x 85 x 40
SW-120-100	1/1/4"x1"	1	220V	7	1.6 - 2.6 kg/cm^2	150	10-14 ก๊อก	10-16 ห้อง	ไม่เกิน 2 ชั้น	92x84x56
SW-120T-100	1/1/4"x1"	1	380V	7	1.6 - 2.6 kg/cm^3	150	10-14 ก๊อก	10-16 ห้อง	ไม่เกิน 2 ชั้น	
SW-250-100	1-1/2"x1-1/2"	2.5	220V	7	1.8 - 2.8 kg/cm^2	290	22-28 ก๊อก	25-32 ห้อง	ไม่เกิน 2 ชั้น	
SW-250T-100	1-1/2"x1-1/2"	2.5	380V	7	1.8 - 2.8 kg/cm^2	290	22-28 ก๊อก	25-32 ห้อง	ไม่เกิน 2 ชั้น	
SW-250-150	1-1/2"x1-1/2"	2.5	220V	7	1.8 - 2.8 kg/cm^2	290	25-30 ก๊อก	28-32 ห้อง	ไม่เกิน 2 ชั้น	97 x 110 x 68
SW-250T-150	1-1/2"x1-1/2"	2.5	380V	7	1.8 - 2.8 kg/cm^2	290	25-30 ก๊อก	28-32 ห้อง	ไม่เกิน 2 ชั้น	
SW-250-200	1-1/2"x1-1/2"	2.5	220V	7	1.8 - 2.8 kg/cm^2	290	25-30 ก๊อก	28-36 ห้อง	ไม่เกิน 2 ชั้น	135 x 97 x 56
SW-250T-200	1-1/2"x1-1/2"	2.5	380V	7	1.8 - 2.8 kg/cm^2	290	25-30 ก๊อก	28-36 ห้อง	ไม่เกิน 2 ชั้น	

หมายเหตุ 1 ก๊อก = ก๊อกอ่าง(ซิ้ง/ล้างหน้า) ชักโครก สายชำระ หรือฝักบัวมีปริมาณการไหลเฉลี่ย 8-12 ลิตร/นาที

ชุดปั๊มบู๊ซเตอร์อัตโนมัติ

Automatic Booster Pump Set

XXXX-XXX-60H

XXXX-XXX-60, 100, 150

XXXX-XXX-200

Model รุ่น	Connection ขนาดท่อ	Power กำลัง (HP)	Voltage ไฟ (Volt)	Suction แรงดูด (M)	Pressure on/off แรงดันทำงาน	Max. Capacity ปริมาณน้ำสูงสุด (L/Min.)	Water Output ใช้งานพร้อมกัน (Tap)	No. of Bathroom จำนวนห้องน้ำ (Room)	No. of Story จำนวนชั้นที่ใช้ (Story)	Dimension กว้างxสูงxลึก (cm)
LSJ-05-60(H)	1" x 1"	0.5	220V	9	2.0 - 3.0 kg/cm^2	55	5-7 ก๊อก	4-8 ห้อง	ไม่เกิน 4 ชั้น	92 x 80 x 56 (65x85x40)
LSJ-10-60(H)	1" x 1"	1	220V	9	2.3 - 3.3 kg/cm^2	75	7-9 ก๊อก	7-11 ห้อง	ไม่เกิน 5 ชั้น	
HIJET-4-60(H)	1" x 1"	1.35	220V	9	2.5 - 3.5 kg/cm^2	80	7-9 ก๊อก	7-11 ห้อง	ไม่เกิน 5 ชั้น	
NEWJET-4-60(H)	1" x 1"	1.35	220V	8	2.5 - 3.5 kg/cm^2	135	8-11 ก๊อก	8-13 ห้อง	ไม่เกิน 6 ชั้น	
NEWJET-5-60(H)	1" x 1"	1.67	220V	8	2.7 - 3.7 kg/cm^2	135	8-12 ก๊อก	8-15 ห้อง	ไม่เกิน 7 ชั้น	
LSJ-10-100	1" x 1"	1	220V	9	2.3 - 3.3 kg/cm^2	75	7-9 ก๊อก	7-12 ห้อง	ไม่เกิน 5 ชั้น	92 x 97 x 56
HIJET-4-100	1" x 1"	1.35	220V	9	2.4 - 3.4 kg/cm^2	80	7-9 ก๊อก	7-11 ห้อง	ไม่เกิน 5 ชั้น	
NEWET-4-100	1" x 1"	1.35	220V	8	2.4 - 3.4 kg/cm^2	135	8-11 ก๊อก	8-15 ห้อง	ไม่เกิน 6 ชั้น	
NEWJET-5-100	1" x 1"	1.67	220V	8	2.7 - 3.7 kg/cm^2	135	8-12 ก๊อก	8-17 ห้อง	ไม่เกิน 7 ชั้น	
MT-46-100	1" x 1"	2	220V	9	2.7 - 3.7 kg/cm^2	170	12-16 ก๊อก	10-18 ห้อง	ไม่เกิน 7 ชั้น	
MT-46T-100	1" x 1"	2	380V	9	2.7 - 3.7 kg/cm^3	170	12-16 ก๊อก	10-18 ห้อง	ไม่เกิน 7 ชั้น	
MT-84-100	1-1/2"x1-1/2"	2	220V	9	2.5 - 3.5 kg/cm^2	340	25-32 ก๊อก	28-38 ห้อง	ไม่เกิน 5 ชั้น	
MT-84T-100	1-1/2"x1-1/2"	2	380V	9	2.5 - 3.5 kg/cm^2	340	25-32 ก๊อก	28-38 ห้อง	ไม่เกิน 5 ชั้น	
MT-84-150	1-1/2"x1-1/2"	2	220V	9	2.5 - 3.5 kg/cm^2	340	25-32 ก๊อก	28-38 ห้อง	ไม่เกิน 5 ชั้น	97 x 110 x 68
MT-84T-150	1-1/2"x1-1/2"	2	380V	9	2.5 - 3.5 kg/cm^2	340	25-32 ก๊อก	28-38 ห้อง	ไม่เกิน 5 ชั้น	
MT-84-200	1-1/2"x1-1/2"	2	220V	9	2.5 - 3.5 kg/cm^2	340	25-32 ก๊อก	32-42 ห้อง	ไม่เกิน 5 ชั้น	135 x 97 x 56
MT-84T-200	1-1/2"x1-1/2"	2	380V	9	2.5 - 3.5 kg/cm^2	340	25-32 ก๊อก	32-42 ห้อง	ไม่เกิน 5 ชั้น	
MT-105-100	2" x 2"	3	220V	9	2.7 - 3.7 kg/cm^2	400	32-40 ก๊อก	32-45 ห้อง	ไม่เกิน 7 ชั้น	97 x 97 x 68
MT-105T-100	2" x 2"	3	380V	9	2.7 - 3.7 kg/cm^2	400	32-40 ก๊อก	32-45 ห้อง	ไม่เกิน 7 ชั้น	
MT-105-150	2" x 2"	3	220V	9	2.7 - 3.7 kg/cm^2	400	32-40 ก๊อก	35-50 ห้อง	ไม่เกิน 7 ชั้น	97 x 110 x 68
MT-105T-150	2" x 2"	3	380V	9	2.7 - 3.7 kg/cm^2	400	32-40 ก๊อก	35-50 ห้อง	ไม่เกิน 7 ชั้น	

หมายเหตุ **1 ก๊อก = ก๊อกอ่าง(ซิ้ง/ล้างหน้า) ชักโครก สายชำระ หรือฝักบัวมีปริมาณการไหลเฉลี่ย 8-12 ลิตร/นาที**

ชุดปั๊มน้ำอัตโนมัติแบบ Plug & Play ได้ถูกออกแบบโดยการย่อส่วนจากระบบบู๊ซเตอร์ปั๊มที่ใช้กับอาคารขนาดใหญ่ ซึ่งปั๊มถูกควบคุมด้วยกล่องไฟ (Control Box) ที่มีกลไกซับซ้อน โดยคุณสมบัติเด่น คือมีระบบสำรองแรงดัน ช่วยหน่วงเวลาการสตาร์ทของปั๊ม (ปั๊มทำงานน้อยลงมาก) เป็นการประหยัดพลังงานไฟฟ้า ด้วยการเล็งเห็นอาคารขนาดกลางเชิงพาณิชย์ เช่น โรงงาน โรงแรม รีสอร์ท โรงเรียน วัด ฯลฯ ที่มีความต้องการระบบการใช้น้ำที่คล้ายคลึงกับระบบใหญ่ Plug & Play จึงเป็นระบบที่ถูกประยุกต์ขึ้นมาเพื่อตอบโจทย์ความต้องการนี้

1) มีระบบสำรองแรงดัน ปั๊มทำงานน้อย เสียงเบาไม่สร้างความรำคาญ ประหยัดพลังงานไฟฟ้า
2) ติดตั้งง่ายและสะดวกในการดูแล ไม่ต้องใช้ช่างชำนาญการ เหมือนบู๊ซเตอร์ปั๊มขนาดใหญ่ระบบ Control Box บู๊ซเตอร์ปั๊มระบบ Co
3) แรงดันและปริมาณจ่ายน้ำได้มากกว่าปั๊มน้ำอัตโนมัติทั่วไปหลายเท่า ช่วยลดค่าใช้จ่ายทั้งปั๊มและอุปกรณ์ติดตั้ง (ดังภาพประกอบ)

บู๊ซเตอร์ปั๊มระบบ Control Box

ท่อดูดแยกเป็น 4 ชุด ท่อดูด

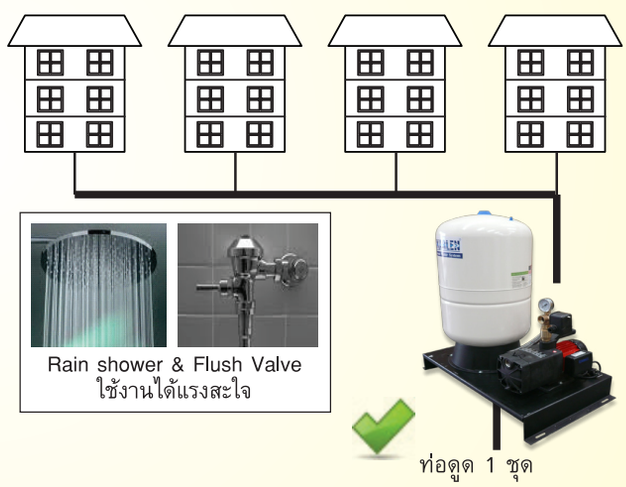

ท่อดูด 1 ชุด

4) สามารถออกแบบให้มีระบบสำรองปั๊มทำงานทดแทนเหมือนบู๊ซเตอร์ปั๊มขนาดใหญ่ ซึ่งทั้งนี้มีค่าใช้จ่ายที่ประหยัดกว่ามาก โดยวิธีการติดตั้งต่อท่อแบบแยกโซน (ดังภาพประกอบ)

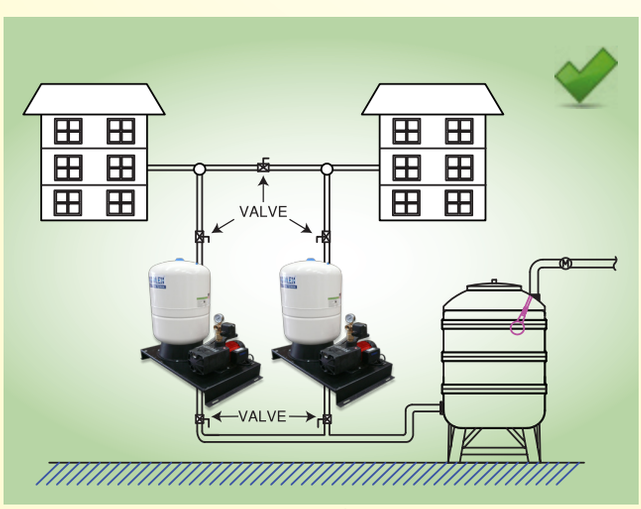

แบบที่ 1

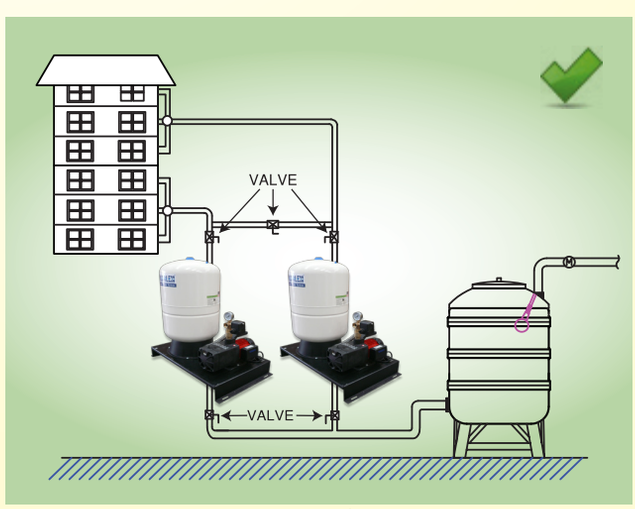

แบบที่ 2

ชุดปั๊มบู๊ซเตอร์อัตโนมัติ
Automatic Booster Pump Set

Made in Italy

รุ่นน้ำมาก

ZH-200-60, 100

ZP-XXX-60, 100, 150

ประโยชน์การใช้งาน

1)ใช้งานเพิ่มแรงดันในอาคาร อพาร์ทเม้นท์ บ้านเช่า รีสอร์ต โรงงาน โรงเรียน.....

2)ใช้งานด้านงานเกษตร เช่นระบบสปริงเกลอร์

Model รุ่น	Connection ขนาดท่อ	Power กำลัง (HP)	Voltage ไฟ (Volt)	Suction แรงดูด (M)	Pressure on/off แรงดันทำงาน	Max. Capacity ปริมาณน้ำสูงสุด (L/Min.)	Water Output ใช้งานพร้อมกัน (Tap)	No. of Bathroom จำนวนห้องน้ำ (Room)	No. of Story จำนวนชั้นที่ใช้ (Story)	Sprinkler Watering ใช้งานสปริงเกอร์(หัว) 1/2"	3/4"	1"
ZH-200-60	1-1/4"x1"	2	220V	7	2.6 - 3.8 kg/cm^2	165	12-16 ก๊อก	15-22 ห้อง	ไม่เกิน 7 ชั้น	8-12	3-6	2-3
ZH-200T-60	1-1/4"x1"	2	380V	7	2.6 - 3.8 kg/cm^2	165	12-16 ก๊อก	15-22 ห้อง	ไม่เกิน 7 ชั้น	8-12	3-6	2-3
ZH-200-100	1-1/4"x1"	2	220V	7	2.6 - 3.8 kg/cm^2	165	12-16 ก๊อก	15-22 ห้อง	ไม่เกิน 7 ชั้น	8-12	3-6	2-3
ZH-200T-100	1-1/4"x1"	2	380V	7	2.6 - 3.8 kg/cm^2	165	12-16 ก๊อก	15-22 ห้อง	ไม่เกิน 7 ชั้น	8-12	3-6	2-3
ZP-200-60	2"x2"	2	220V	7	1.6 - 2.6 kg/cm^2	546	25-35 ก๊อก	25-35 ห้อง	ไม่เกิน 2 ชั้น	20-40	10-16	3-4
ZP-200T-60	2"x2"	2	380V	7	1.6 - 2.6 kg/cm^2	546	25-35 ก๊อก	25-35 ห้อง	ไม่เกิน 2 ชั้น	20-40	10-16	3-4
ZP-200-100	2"x2"	2	220V	7	1.6 - 2.6 kg/cm^2	546	25-35 ก๊อก	30-45 ห้อง	ไม่เกิน 2 ชั้น	20-40	10-16	3-4
ZP-200T-100	2"x2"	2	380V	7	1.6 - 2.6 kg/cm^2	546	25-35 ก๊อก	30-45 ห้อง	ไม่เกิน 2 ชั้น	20-40	10-16	3-4
ZP-200-150	2"x2"	2	220V	7	1.6 - 2.6 kg/cm^2	546	25-35 ก๊อก	35-50 ห้อง	ไม่เกิน 2 ชั้น	20-40	10-16	3-4
ZP-200T-150	2"x2"	2	380V	7	1.6 - 2.6 kg/cm^2	546	25-35 ก๊อก	35-50 ห้อง	ไม่เกิน 2 ชั้น	20-40	10-16	3-4
ZP-300-60	2"x2"	3	220V	7	1.8- 2.8 kg/cm^2	550	30-40 ก๊อก	30-40 ห้อง	ไม่เกิน 3 ชั้น	30-45	12-18	3-5
ZP-300T-60	2"x2"	3	380V	7	1.8- 2.8 kg/cm^2	550	30-40 ก๊อก	30-40 ห้อง	ไม่เกิน 3 ชั้น	30-45	12-18	3-5
ZP-300-100	2"x2"	3	220V	7	1.8- 2.8 kg/cm^2	550	30-40 ก๊อก	35-50 ห้อง	ไม่เกิน 3 ชั้น	30-45	12-18	3-5
ZP-300T-100	2"x2"	3	380V	7	1.8- 2.8 kg/cm^2	550	30-40 ก๊อก	35-50 ห้อง	ไม่เกิน 3 ชั้น	30-45	12-18	3-5
ZP-300-150	2"x2"	3	220V	7	1.8- 2.8 kg/cm^2	550	30-40 ก๊อก	40-55 ห้อง	ไม่เกิน 3 ชั้น	30-45	12-18	3-5
ZP-300T-150	2"x2"	3	380V	7	1.8- 2.8 kg/cm^2	550	30-40 ก๊อก	40-55 ห้อง	ไม่เกิน 3 ชั้น	30-45	12-18	3-5

หมายเหตุ 1 ก๊อก = ก๊อกอ่าง(ซิ้ง/ล้างหน้า) ชักโครก สายชำระ หรือฝักบัวมีปริมาณการไหลเฉลี่ย 8-12 ลิตร/นาที

คุณภาพระดับมืออาชีพ
PROFESSIONAL QUALITY

ปั๊มเพิ่มแรงดันอัตโนมัติ

Automatic In line Booster Pump

JA-200-F

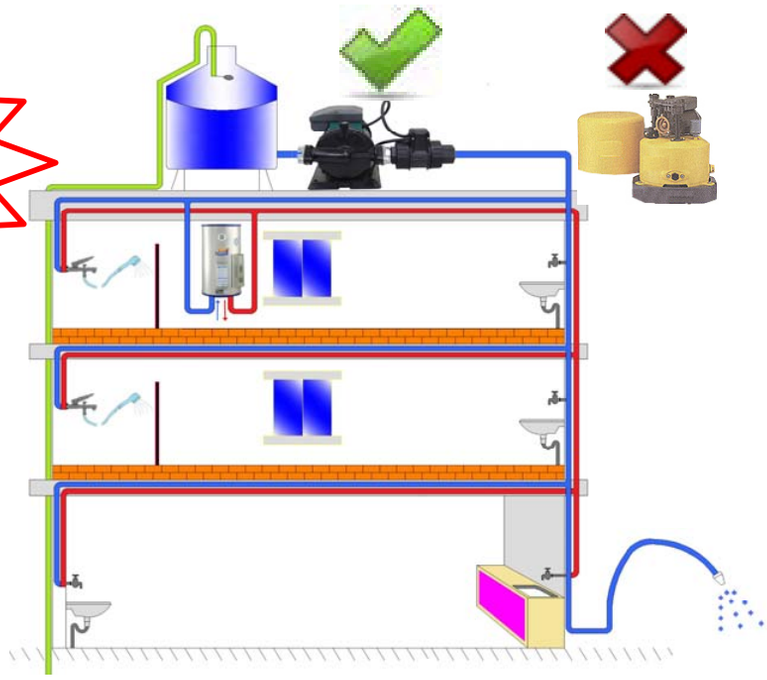

ประโยชน์การใช้งาน

JA-200-F ออกแบบเพื่อตอบโจทย์การใช้น้ำของชั้นตึกใกล้ดาดฟ้า (ซึ่งแรงดันที่รับจากถังน้ำบนดาดฟ้าไม่เพียงพอกับการใช้งาน) โดย JA-200-F ต้องการระดับน้ำในถังเพียง 20 cm ก็สามารถสร้างแรงดันได้เพิ่มขึ้น 1.3 bar บวกกับแรงทิ้งดิ่งของชั้นตึกเฉลี่ย 0.3 bar ต่อชั้น จึงมีแรงดันใช้งานจริงไม่ต่ำกว่า 1.6 bar ซึ่งเหมาะกับการใช้งานและไม่เกิดปัญหาแรงดันเกินจนทำให้ระบบท่อเสียหายเหมือนปั๊มแรงดันทั่วไป

คุณสมบัติพิเศษ

1) มีสวิตช์เซ็นเซอร์วัดการไหลของน้ำ ปั๊มจะทำงานโดยอัตโนมัติ เมื่อมีการใช้น้ำเกินกว่า 1 ลิตร/นาที
2) ปั๊มจะหยุดทำงานหากไม่มีน้ำในท่อดูด
3) ให้ปริมาณน้ำมากกว่าปั๊มถังอัตโนมัติทั่วไปเท่าตัว สามารถใช้น้ำพร้อมกันได้ 6 ถึง 10 ก๊อก
4) JA-200-F ทำงานเงียบและปราศจากแรงสั่นสะเทือน จึงเหมาะกับการติดตั้งไว้บนดาดฟ้า
5) มีอุปกรณ์กรองน้ำก่อนเข้าปั๊ม รับประกันความแม่นยำของเซ็นเซอร์

Performance Curve

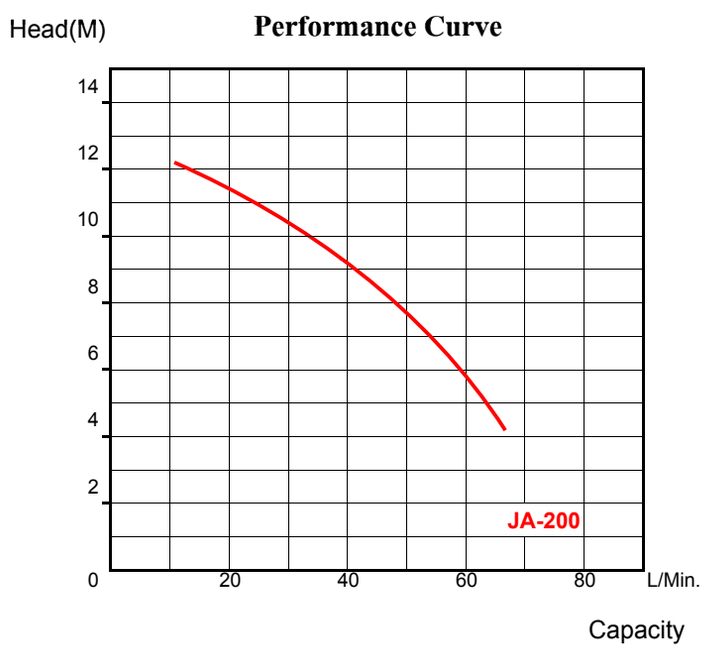

Model รุ่น	Connection ขนาดท่อ (Inch)	Output กำลัง (HP)	Output กำลัง (W)	Voltage ไฟ (Volt)	Revolution ความเร็วรอบ (RPM)	Max. Head ส่งสูงสุด (เมตร)	Max. Capacity ปริมาณน้ำสูงสุด (ลิตร/นาที)	Min. Water Level ระดับน้ำขั้นต่ำ (เมตร)	Number of Tap ก๊อกที่ใช้พร้อมกัน (ก๊อก)	Weight น้ำหนัก (ก.ก.)
JA-200-F	1"x1"	1/4	200	200-240V	2850	13(1.3Bar)	70	0.2 (0.02bar)	6 - 10	8

หมายเหตุ 1 ก๊อก = ก๊อกอ่าง(ซิ้ง/ล้างหน้า) ชักโครก สายชำระ หรือฝักบัวมีปริมาณการไหลเฉลี่ย 8-12 ลิตร/นาที

คุณภาพระดับมืออาชีพ
PROFESSIONAL QUALITY

ปั๊มแสตนเลสเซฟว์ไพร์มิ่งอัตโนมัติ

Automatic SST Self-Priming Centrifugal Pump

วัสดุที่เลือกใช้

- เสื้อมอเตอร์ทำจากอลูมิเนียมที่ระบายความร้อนได้ดี
- **เสื้อปั๊ม ใบพัดน้ำและเพลาปั๊มทำจากแสตนเลส 304 ทนทานไม่เป็นสนิม**
- ฝาครอบใบพัดน้ำทำจากไฟเบอร์กลาสไม่เกิดสนิมหรือมลพิษ
- มีเช็ควาล์วติดอยู่ในสวิตช์ควบคุมปั๊มน้ำอัตโนมัติ EC-220 ในการเก็บกักแรงดัน

คุณสมบัติพิเศษ

1) ควบคุมการทำงานของปั๊มด้วยวาล์วน้ำ โดยปั๊มจะหยุดทำงานหลังจากปิดวาล์วน้ำให้สนิทแล้ว 15 วินาที และจะทำงานทันทีที่เปิดวาล์วใช้น้ำ

2) สวิตช์ควบคุมจะหยุดการทำงานของปั๊ม ในกรณีที่ไม่มีน้ำเข้าท่อดูดเกินกว่า 15 วินาที

3) ให้แรงดันน้ำที่สม่ำเสมออย่างเป็นเลิศ

4) ระบบเซฟว์ไพรมิ่ง ดูดลึกได้ถึง 9 เมตร (เฉพาะ LSJ-051E, 101E)

ประโยชน์การใช้งาน

เหมาะกับการใช้งานในที่ที่ต้องการควบคุมการทำงานของปั๊มด้วยวาล์วน้ำ เช่น ระบบรดน้ำของสปริงเกลอร์ในงานสวน ระบบน้ำกรอง ระบบผลิตน้ำดื่ม ฯลฯ

Model รุ่น	Connection ขนาดท่อ	Power กำลัง (HP)	Voltage ไฟ (Volt)	Revolution ความเร็วรอบ (RPM)	Suction แรงดูด (M)	Max. Head ส่งสูงสุด (M)	Max. Capacity ปริมาณน้ำสูงสุด (L/Min.)	Rated		Weight น้ำหนัก (kg)
								ส่งสูง (เมตร)	ปริมาณน้ำ (ลิตร/นาที)	
LSJ-051E	1" x 1"	1/2	220V/50Hz	2850	9	37	55	20	30	9
LSJ-101E	1" x 1"	1	220V/50Hz	2850	9	45	75	29	40	10
SW-121E	1-1/4" x 1"	1	220V/50Hz	2850	7	32	150	23	90	16

ถังแรงดันไดอะแฟรม
Pressure Diaphragm Tank

แมคคาร์เลน

American Product

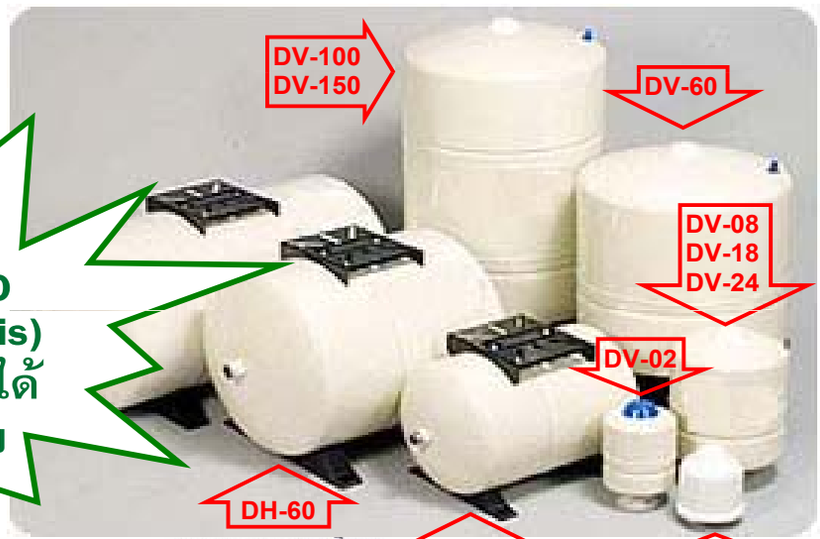

มาตรฐาน R/O (Reverse Osmosis) ใช้กับน้ำบริโภคได้อย่างปลอดภัย

ระบบ Double Tank
น้ำไม่สัมผัสกับโลหะ

ภาพจำลองด้านโครงสร้างจากรูปแบบถังนอน

จุดเด่นที่เหนือกว่าถังปั๊มทั่วไป

* ไดอะแฟรมและแผ่นเคลือบ (Polypropylene liner) ของสหรัฐฯ ปราศจากกลิ่น พิษและมลภาวะ ใช้กับน้ำกินได้อย่างปลอดภัย
* ทนแรงดันได้สูงถึง 10 bar ทนความร้อนของน้ำได้ถึง 80 °C
* ทนต่อกรดด่างที่อาจเกิดจากคุณภาพของแหล่งน้ำได้เป็นอย่างดี เช่น น้ำบาดาล น้ำกร่อย...
* ขาถังของทำจากพลาสติกสังเคราะห์ กันการสะเทือน อีกทั้งลดความดังเสียงได้เป็นอย่างดี
* ปั๊มไม่สตาร์ทบ่อย ประหยัดการใช้ไฟ ยืดอายุการใช้งานทั้งของสวิตช์และปั๊ม

Model รุ่น	Connection ขนาดข้อต่อ	Tank Capacity ความจุถังฯ (L)	Max. Working Pressure ทนแรงดันสูงสุด	Type รูปแบบ	Dimension ขนาด		Net Weight น้ำหนัก
					ไดมิเตอร์	ความสูง	
DV-01	1/2"	1	150 psi (10 kg/cm^2)	ถังตั้ง(Vertical in line)	Ø 115mm	145mm	0.6
DV-02	1"	2		ถังตั้ง(Vertical in line)	Ø 121mm	175mm	1.2
DV-08	1"	8		ถังตั้ง(Vertical in line)	Ø 205mm	315mm	2.6
DV-18	1"	18		ถังตั้ง(Vertical in line)	Ø 279mm	380mm	4.3
DV-24	1"	24		ถังตั้ง(Vertical in line)	Ø 295mm	460mm	5.6
DH-24	1"	24		ถังนอน(Horizontal)	Ø 295mm	340mm	6.1
DV-60	1"	60		ถังตั้ง(Vertical w/base)	Ø 395mm	640mm	13
DH-60	1"	60		ถังนอน(Horizontal)		440mm	14
DV-100	1"	100		ถังตั้ง(Vertical w/base)	Ø 440mm	820mm	21
DV-150	1"	150		ถังตั้ง(Vertical w/base)	Ø 530mm	924mm	27

** แรงดันลมที่อยู่ในถังได้ถูกปรับเติมจากโรงงาน อยู่ในระดับ 1.9 bar (28 psi)

ถังแรงดันไดอะแฟรม (รุ่นยางไดอะแฟรมเปลี่ยนได้)
Pressure Diaphragm Tank (Changeable Bladder)

MCKARLEN
แมคคาร์เลน

Made in Italy

* ทนความร้อนของน้ำได้ที่ ระหว่าง -10 ถึง 110 °C

ชิ้นส่วนที่สัมผัสน้ำ
ไม่เป็นสนิม

โครงสร้างภายใน

หน้าแปลนต่อน้ำแสตนเลส

AFC

แรงดัน		ปริมาณสำรองน้ำโดยยางไดอะแฟรม		
Pressure		Bladder Vessel Capacity in Litre		
bar		ลิตร		
on	off	AFC-200	AFC-300	AFC-500
1.5	2.5	54	81	136
1.5	3	71	107	178
2	3	48	71	119
2	3.5	63	95	158
2.5	3.5	42	63	106
2.5	4	57	86	143
3	4	38	57	95
3	4.5	52	78	130
3	5	63	95	158
3.5	5	48	71	119
3.5	5.5	58	88	146
4	5	32	48	79
4	6	54	81	136
4.5	5.5	29	44	73
5	7	48	71	119

Model รุ่น	Connection ขนาดข้อต่อ	Tank Capacity ความจุถังฯ (L)	Precharge Pressure แรงดันลมจากโรงงาน	Testing Pressure แรงดันทดสอบ	Max. Working Pressure แรงดันทำงานสูงสุด	Dimension ขนาด	
						ไดมิเตอร์	ความสูง
AFC-200	1-1/2"	200	40 PSI	170 PSI (12 kg/cm^2)	114 PSI (8 kg/cm^2)	Ø 600 mm	1051 mm
AFC-300		300				Ø 654 mm	1220 mm
AFC-500		500				Ø 765 mm	1390 mm

คุณภาพระดับมืออาชีพ
PROFESSIONAL QUALITY

สวิตช์ควบคุมปั๊มน้ำอัตโนมัติ
Automatic Flow Switch

ประโยชน์การใช้งาน

เป็นสวิตช์ควบคุมการทำงานของปั๊มระบบเต็มรูปแบบ ใช้เซ็นเซอร์จับกระแสน้ำที่ผ่านไหลสวิตช์ เพื่อกำหนดสถานะการทำงานของปั๊ม ปั๊มถูกกำหนดให้ทำงานเมื่อมีการใช้น้ำ และปั๊มจะหยุดทำงาน-ภายใน 15 วินาที หลังจากหยุดใช้น้ำ หรือน้ำในท่อดูดแห้ง ซึ่งกรณีน้ำแห้ง ยังมีการให้สัญญาณเตือนด้วยไฟที่หน้าปัทม์

จุดเด่นในการใช้

* หยุดการทำงานของปั๊มภายใน 15 วินาที ในกรณีแหล่งน้ำแห้ง
* หยุดการทำงานของปั๊มภายใน 15 วินาที เมื่อหยุดใช้น้ำ
* ให้แรงดันน้ำที่สม่ำเสมออย่างเป็นเลิศ
* ยืดอายุการใช้งานของปั๊มด้วยความถี่ติดดับที่น้อยกว่า

แหล่งไฟ	220 V / 50 Hz
กระแสไฟของปั๊ม	ไม่เกิน 10 แอมป์
กำลังของปั๊ม	ไม่เกิน 1.1 kw (1.5 HP)
แรงดันปั๊มที่ต้องการ	ส่งสูงไม่เกิน 50 เมตร
ขนาดท่อ	1" x 1"
อุณหภูมิของน้ำ	ไม่เกิน 60°C

รายละเอียดอุปกรณ์

* มีเช็ควาล์ว 2 ตัว ช่วยกักเก็บแรงดัน
* หน้าปัทม์ แสดงสถานะการทำงาน

1) Power on ไฟสีเขียว	พร้อมใช้งาน
2) Pump on ไฟสีเหลือง	ปั๊มกำลังทำงาน
3) Failure ไฟสีแดง	ปั๊มหยุดเนื่องจากน้ำแห้ง
4) Restart ปุ่มสีแดง	กดเพื่อให้ปั๊มทำงานอีกครั้ง

EC-220

MCKARLEN

ถังไดอะแฟรมพร้อมสวิตช์แรงดัน
Diaphragm Tank with Pressure Switch

* ใช้ต่อกับทางน้ำออกของปั๊มหอยโข่ง เพื่อทำให้เป็นระบบอัตโนมัติแบบสำเร็จรูป ยางไดอะแฟรมและเช็ควาล์วช่วยกักเก็บแรงดัน และป้องกันน้ำไหลกลับในท่อดูด

ระดับแรงดัน (on/off)	1.2-2.2 (กก/ซม^2)
แรงส่งสูงของปั๊มที่ต้องการ	ไม่ต่ำกว่า 24 เมตร
ขนาดท่อ	1" x 1"
อุณหภูมิของน้ำ	ไม่เกิน 60°C
ข้อต่อ 5 ทาง	ทองเหลืองชุปโครเมียม
สวิตช์แรงดัน มาตรฐานญี่ปุ่น	ใช้ได้มากว่า 250,000 ครั้ง

ทุกชิ้นส่วน ไม่เป็นสนิม

มียางไดแฟรม พร้อมเช็ควาล์ว

ED EDM

คุณภาพระดับมืออาชีพ
PROFESSIONAL QUALITY

สวิตช์ลูกลอยแบบยึดติด
Stationary Float Switch

Rang of Swing ช่วงห่างขึ้นลง	2"
Max. Current กระแสไฟสูงสุด	15A (ไม่เกิน 2 แรงม้า)
Min.Suction Depth ระดับดูดต่ำสุด	4 mm (ดูดแห้งถึง 4 มม.)

FS-2HP

MCKARLEN

Made in Italy

ISO 9001

ELECTRONIC LEVEL CONTROLLER (FLOAT SWITCH)

สวิตช์ลูกลอยไฟฟ้า

MODEL:

OLYMPIC

SUPERTEC (Double Chamber)

Specification Table

Cable Specification สายไฟ	PVC 3 x 1 mm^2 x 3M
Durable Current กระแสไฟที่รับได้	20(8) A (<1.1 KW, 220V)
Protection Degree ระดับป้องกัน	IP 68
Max. Operating Temperature อุณหภูมิสูงสุด	60 ^{o}C
Structure Material โครงสร้างวัสดุ	Non-toxic Polypropylene
Applied Fluid ชนิดของเหลวที่ใช้งาน	Non-flammable, Non-explosive and Non-aggressive liquid
Max. Submersion Depth ระดับการจุ่มลึกสุด	10 M (Clean Water)

ประโยชน์การใช้งาน

1) การใช้สวิตช์ลูกลอยควบคุมระดับน้ำ เพื่อป้องกันไม่ให้ปั๊มทำงานโดยปราศจากน้ำ (กันน้ำแห้ง)

ลักษณะการทำงาน

สวิตช์ลูกลอยจะตัดวงจรการทำงานของปั๊มน้ำในขณะที่ระดับน้ำในถังลดลงถึงจุดที่ตั้งไว้ และจะสั่งการให้ปั๊มน้ำทำงานในขณะที่ระดับน้ำได้เพิ่มสูงถึงจุดที่ตั้งไว้

2) การใช้สวิตช์ลูกลอยควบคุมระดับน้ำ เพื่อป้องกันน้ำล้นถังและสั่งให้ปั๊มน้ำทำงานก่อนน้ำจะหมด

ลักษณะการทำงาน

สวิตช์ลูกลอยจะสั่งให้ปั๊มน้ำทำงานในขณะที่ระดับน้ำในถังลดลงถึงจุดที่ตั้งไว้ จากนั้น ขณะที่ระดับน้ำได้เพิ่มสูงถึงจุดที่ตั้งไว้ (น้ำเต็ม) สวิตช์ลูกลอยจะตัดวงจรการทำงานของปั๊ม

3) การใช้สวิตช์ลูกลอยควบคุม เพื่อป้องกันน้ำล้นถังที่จ่ายเข้าและป้องกันน้ำแห้งในแหล่งน้ำดูดของปั๊ม โดยใช้สวิตช์ลูกลอยพร้อมกัน 2 ชุด

ลักษณะการทำงาน

สวิตช์ลูกลอยตัวที่ 1 จะสั่งให้ปั๊มน้ำทำงานในขณะที่ระดับน้ำในถังลดลงถึงจุดที่ตั้งไว้ จากนั้น

ขณะที่ระดับน้ำได้เพิ่มสูงถึงจุดที่ตั้งไว้ (น้ำเต็ม) สวิตช์ลูกลอยจะตัดวงจรการทำงานของปั๊ม

สวิตช์ลูกลอยตัวที่ 2 จะตัดวงจรการทำงานของปั๊มขณะที่ระดับน้ำในแหล่งน้ำดูดลดลงถึงจุดที่ตั้งไว้

ป้องกันไม่ให้ปั๊มทำงานโดยปราศจากน้ำ

หมายเหตุ ในกรณีปั๊มน้ำที่มีกำลังแรงม้าเกินกว่า 1.1 KW หรือ 1.5 แรงม้า หรือปั๊มที่เป็นไฟ 3 เฟส(380V) ห้ามต่อไฟของปั๊มผ่านโดยตรงกับสวิตช์ลูกลอย ควรนำสายไฟของสวิตช์ลูกลอยต่อเข้าควบคุมการทำงานของคอยล์ไฟของสวิตช์แมคเนติก โดยที่สวิตช์แมคเนติกจะแบกรับกระแสไฟของปั๊ม

คุณภาพระดับมืออาชีพ
PROFESSIONAL QUALITY

ปั๊มหมุนเวียนอ่างสปา
Whirlpool Bath Pump

SPA-120 **SPA-200**

คุณสมบัติพิเศษ

* ใช้สวิตช์ลมสั่งการควบคุมการทำงานของปั๊ม ตามมาตรฐาน ความปลอดภัย CE และ UL ของยุโรป และอเมริกา

* ออกแบบให้น้ำไหลออกจากเสื้อปั๊มโดยไม่ตกค้าง หลังจากเลิกใช้งาน จึงปราศจากปัญหาเรื่องน้ำค้างเน่าเสียในปั๊ม

* ใบพัดน้ำทำจาก Polyamide 6/6(nylon) ตัวชนและเสื้อปั๊มทำจาก Polypropylene

* ด้วยทุกชิ้นส่วนอะไหล่ที่สัมผัสกับน้ำทำจากวัสดุไม่เป็นสนิมและปราศจากสารพิษ ให้ความปลอดภัยสูงสุด

* มีโอเวอร์โหลดในตัว Insulation F class / Protection IP55

ประโยชน์การใช้งาน

ใช้สูบหมุนเวียนน้ำในอ่างสปา อ่างจากูซี่ (ดูภาพประกอบ) หรือใช้ในบ่อเลี้ยงสัตว์-น้ำ ทั้งน้ำจืดและน้ำเค็ม หรือบ่อน้ำร้อน (ไม่เกิน 60°C) บ่อน้ำตกจำลอง ฯลฯ

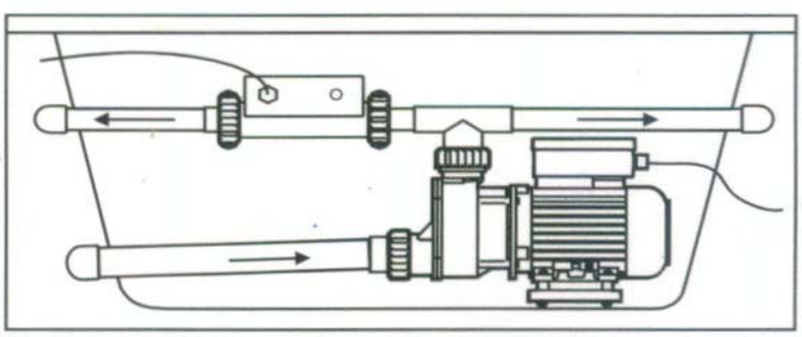

Model รุ่น	Connection ขนาดท่อ (Inch)	Pneumatic Control สวิตช์ลม	Output กำลัง (HP)	Output กำลัง (W)	Voltage ไฟ (Volt)	Revolution ความเร็วรอบ (RPM)	Suction แรงดูด (เมตร)	Max. Head ส่งสูงสุด (เมตร)	Max. Capacity ปริมาณน้ำสูงสุด (ลิตร/นาที)	Rated ส่งสูง (เมตร)	Rated ปริมาณน้ำ (ลิตร/นาที)	Weight น้ำหนัก (ก.ก.)
SPA-120	1-1/2" x 1-1/2"	YES	1.2	900	200-240V	2850	6	13	305	7	190	9
SPA-200	2" x 2"	YES	2	1500	200-240V	2850	6	13	610	8	500	12.5

คุณภาพระดับมืออาชีพ

PROFESSIONAL QUALITY

ปั๊มสระน้ำเอนกประสงค์

Utility Whirlpool Pump

CBP-330(T)

ประโยชน์การใช้งาน

สำหรับบ่อสปาขนาดใหญ่ ทำคลื่นเทียมในสวนน้ำ สระว่ายน้ำแบบอยู่กับที่ บ่อน้ำพุ น้ำตกจำลอง บ่อเลี้ยงสัตว์น้ำ

บ่อสปาขนาดใหญ่

ทำคลื่นเทียม

สระว่ายน้ำแบบอยู่กับที่

น้ำตกจำลอง

บ่อน้ำพุ

บ่อเลี้ยงสัตว์น้ำ

คุณสมบัติพิเศษ

* ใบพัดน้ำทำจาก Polyamide 6/6(nylon) ตัวชนและเสื้อปั๊มทำจาก Polypropylene
* ด้วยทุกชิ้นส่วนอะไหล่ที่สัมผัสกับน้ำทำจากวัสดุไม่เป็นสนิมและปราศจากสารพิษ ให้ความปลอดภัยสูงสุด
* มีโอเวอร์โหลดในตัว Insulation F class / Protection IP55

Model รุ่น	Connection ขนาดท่อ (Inch)	Output กำลัง (HP)	Output กำลัง (W)	Voltage ไฟ (Volt)	Revolution ความเร็วรอบ (RPM)	Suction แรงดูด (เมตร)	Max. Head ส่งสูงสุด (เมตร)	Max. Capacity ปริมาณน้ำสูงสุด (ลิตร/นาที)	Rated ส่งสูง (เมตร)	Rated ปริมาณน้ำ (ลิตร/นาที)	Weight น้ำหนัก (ก.ก.)
CBP-330	3" x 3"	3	2200	200-240V	2850	4	12	1480	6	1180	23
CBP-330T	3" x 3"	3	2200	380V	2850	4	12	1480	6	1180	23

คุณภาพระดับมืออาชีพ

PROFESSIONAL QUALITY

ปั๊มกรองบ่อสระเซฟว์ไพร์มิ่ง

Self-priming Pool Pump

SPM-101, 151

SPM-200(T)

SPM-300(T)

สวิตช์นิรภัย(220V only)

คุณสมบัติพิเศษ

* ออกแบบให้ปราศจากสื่อกระแสไฟระหว่างห้องปั๊มและมอเตอร์ รับรองต่อความปลอดภัยของชีวิตสูงสุด ตามมาตรฐานยุโรป
* ใบพัดน้ำทำจาก Polyamide 6/6(nylon) ตัวชนและเสื้อปั๊มทำจาก Polypropylene ฝาครอบตัวกรองทำจาก Polycarbonate
* ด้วยทุกชิ้นส่วนอะไหล่ที่สัมผัสกับน้ำทำจากวัสดุไม่เป็นสนิม และปราศจากสารพิษ ให้ความปลอดภัยสูงสุด
* มีโอเวอร์โหลดในตัว Insulation F class / Protection IP55

ประโยชน์การใช้งาน

ใช้สูบจ่ายหมุนเวียน บำบัดสภาพน้ำในสระว่ายน้ำ บ่อเลี้ยงสัตว์น้ำ ทั้งน้ำจืดและน้ำเค็ม (ดังภาพประกอบ) บ่อสระน้ำพุ บ่อน้ำตกจำลอง หรือใช้ในการถ่ายเทน้ำที่มีปริมาณมาก ฯลฯ

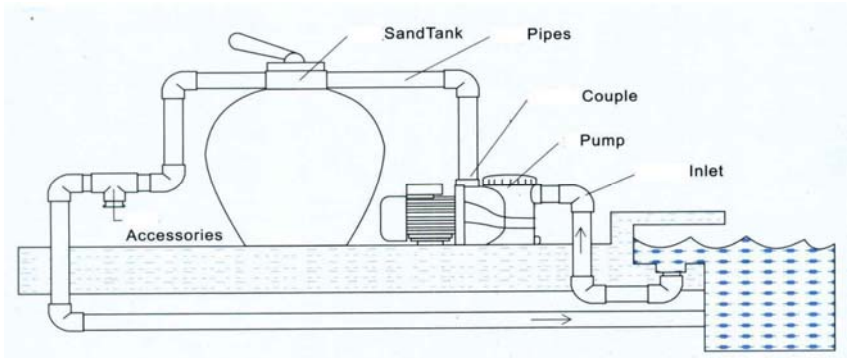

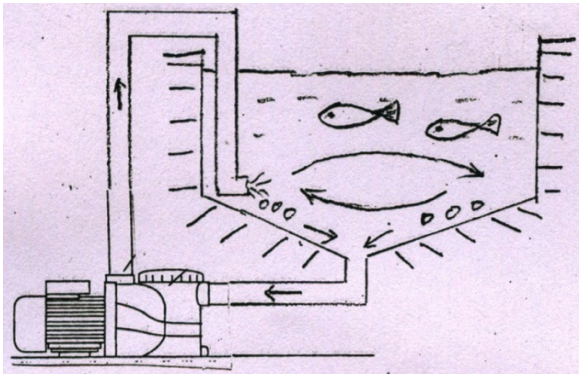

Model รุ่น	Connection ขนาดท่อ (Inch)	Strainer ตัวกรอง L	Output กำลัง (HP)	Output กำลัง (W)	Voltage ไฟ (Volt)	Revolution ความเร็วรอบ (RPM)	Suction แรงดูด (เมตร)	Max. Head ส่งสูงสุด (เมตร)	Max. Capacity ปริมาณน้ำสูงสุด (ลิตร/นาที)	Rated ส่งสูง (เมตร)	Rated ปริมาณน้ำ (ลิตร/นาที)	Weight น้ำหนัก (ก.ก.)
SPM-101	1-1/2" x 1-1/2"	0.8	1	750	200-240V	2850	7	14	250	7	160	11.5
SPM-151	1-1/2" x 1-1/2"	0.8	1.5	1100				17.5	380	10	285	13
SPM-200	2"x 2"	2.3	2	1500				16	500	9	390	16
SPM-200T			2	1500	380V							
SPM-300			3	2200	200-240V			21	580	12	450	19
SPM-300T			3	2200	380V							

* สำหรับรุ่นที่เป็น Single Phase(220V) สวิตช์ป้องกันไฟรั่วเป็นอุปกรณ์มาตรฐานต่อคู่กับปลั๊กไฟ

ชุดกรองและทำความสะอาดสระน้ำ
Pool Filtration and Cleaning Set

กรองสระว่ายน้ำ

กรองสระน้ำพุ

ดูดตะกอนทำความสะอาด

หมุนเวียนน้ำมาใช้ใหม่ได้

สามารถ Back Wash ได้

ประหยัดค่าดูแลรักษา

Service Mobile

กระทัดรัด

ใช้งานง่าย สะดวก

สายไฟปั๊ม 10 M

พร้อมสวิตช์นิรภัย

SM-CLNER

ประโยชน์การใช้งาน

(1) ใช้ในงานกรองและหมุนเวียน สระว่ายน้ำ หรือสระน้ำพุ ที่มีขนาดปริมาณน้ำไม่เกิน 20 เมตร^3 (20 ตัน)

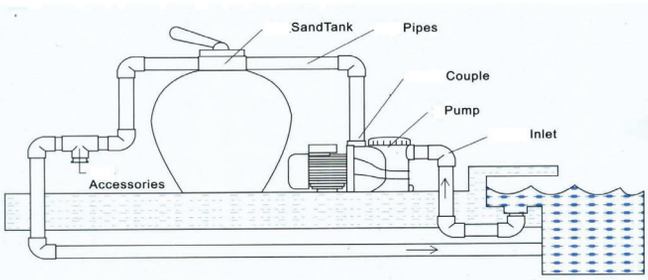

(2) ใช้งานทำความสะอาดสระน้ำ โดยน้ำสามารถหมุนเวียนกลับมาใช้ใหม่ได้

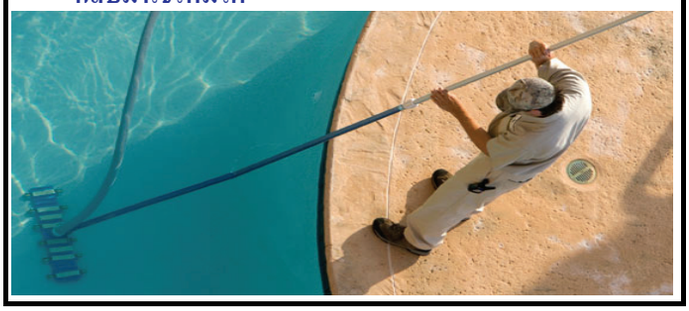

Pump's Output กำลังของปั๊ม (HP)	Connection ขนาดท่อ (Inch)	Filtration Area เนื้อที่กรอง (เมตร^2)	Flow Rate อัตราการกรอง (ลิตร/นาที)	Max. Pressure แรงดันสูงสุด kg/cm^2(PSI)	Durable Temp. การทนอุณหภูมิ	Silica Sand Cap. ปริมาณทราย (kg)	Dimension (cm)			
							Tank ถัง	Width กว้าง	Length ยาว	Height สูง
1	1-1/2"	0.1	75 - 130	2.5 (35.5)	0 - 40 °C	36 - 45	Ø 35	68	52	77

พร้อมชุดอุปกรณ์มาตรฐาน

สายดูดใต้น้ำ 35 Ft
Suction Hose 35 Ft

หัวดูดตะกอนแบบล้อ
(Roller Vacuum Head)

แปรงขัดสระ
(Wall Brush)

สวิงช้อนใบไม้
(Skimmer)

รถเข็นสี่ล้อ 150 KG
Trolley 150 KG

ด้ามยืด 2.4-4.7 เมตร (Telescopic 2.4-4.7M)

ถังกรองทรายไฟเบอร์กลาส (แบบท่อบน)
Fiber Glass Sand Filter (Top Mount)

ใช้กรองน้ำใน

สระว่ายน้ำ สปา น้ำพุ

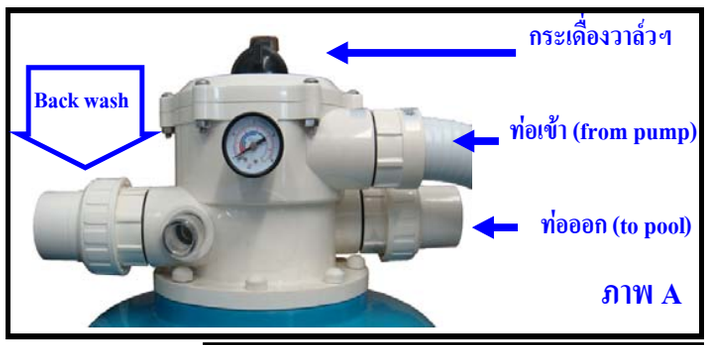

ภาพ A

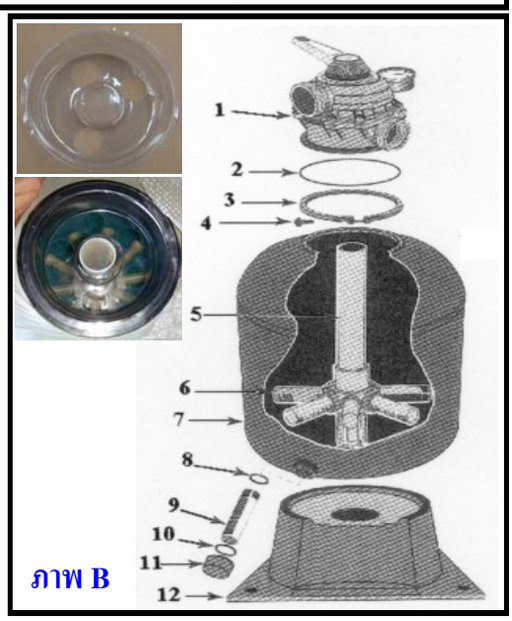

ภาพ B

* วิธีการประกอบติดตั้ง *

1) พับขากรอง(no.6 ตามภาพ) เข้าหาท่อกลาง(no.5 ตามภาพ) เพื่อสอดเข้าไปในถัง

2) กางขากรองออกทุกตัว และวางไว้จุดศูนย์กลางก้นถัง โดยใช้ฝาครอบบังทราย(ดังในภาพ B)เป็นตัวบังคับให้-ได้ตำแหน่งที่ถูกต้อง อย่าบรรจุทรายก่อนใส่ท่อกรอง มิฉะนั้น ท่อกรองอาจสวมเข้ากับมัลติพอร์ตวาล์วไม่ได้

3) บรรจุทรายเข้าในถังโดยไม่เกิน 75% ของความจุภายในทั้งหมด การบรรจุทรายในปริมาณที่มากเกินไป จะมีผลทำให้ผลของขั้นตอนล้างย้อนกลับ(Back Wash)ด้อยลง ตะกอนไม่อาจถูกขับออกมาได้โดยง่าย

4) หลังบรรจุทรายเสร็จ นำฝาครอบบังทรายออก นำมัลติพอร์ตวาล์วสวมเข้ากับท่อกรองและยึดน๊อตให้แน่น ต่อท่อน้ำเข้าออกตามที่ระบบ(ดังภาพ A)

หมายเหตุ 1) หยุดการทำงานของปั๊มก่อนทุกครั้ง ก่อนปรับมัลติพอร์ตวาล์ว

2) ปล่อยแรงดันในถังออกก่อนทุกครั้ง ก่อนถอดมัลติพอร์ตวาล์ว

** การใช้งานของมัลติพอร์ตวาล์วทั้ง 6 ระบบ (6 Functions of Multi-port Valve) **

1 **Filter**	(Pool-Pump-Valve-Pass Filter-Valve-Pool)	ระบบกรองปกติ (สระ~ปั๊ม~วาล์ว~ผ่านกรอง~วาล์ว~สระ)
2 **Back wash (ล้างกรอง)**	(Pool-Pump-Valve-Wash Filter-Valve-Waste)	ระบบล้างกลับ (สระ~ปั๊ม~วาล์ว~ย้อนกรอง~วาล์ว~ปล่อยทิ้ง) ทำการล้างกลับ (Back wash) เมื่อแรงดันในถังขณะใช้งานเกินกว่า 15 PSI ใช้เวลาล้างกลับขั้นต่ำ 3 นาที
3 **Rinse(After back wash)**	(Pool-Pump-Valve-Pass Filter-Valve-Waste) ทำความสะอาดวาล์วหลัง Back wash (สระ~ปั๊ม~วาล์ว~ผ่านกรอง~วาล์ว~ปล่อยทิ้ง)	
4 **Recirculate**	(Pool-Pump-Valve-Pool) (สระ~ปั๊ม~วาล์ว~สระ) ระบบหมุนเวียนที่ไม่ผ่านกรอง ใช้ในกรณีหมุนเวียนสารเคมีที่เติมใหม่ในการปรับสภาพน้ำ ให้ละลายและกระจายทั่วถึงในสระ	
5 **Waste**	(Pool-Pump-Valve-Waste) (สระ~ปั๊ม~วาล์ว~ปล่อยทิ้ง) ระบบไม่ผ่านกรอง ใช้ในกรณีต้องการดูดน้ำทิ้งโดยไม่เก็บน้ำกลับ เช่นกรณีที่ลดระดับน้ำในสระ หรือดูดตะกอนที่สกปรกมาก	
6 **Closed**	(Don't Operate Pump)	ปิดทุกทางที่จะเข้ากรอง (ห้ามเปิดให้ปั๊มทำงาน)

Model รุ่น	Connection ขนาดท่อ (Inch)	Filtration Area เนื้อที่กรอง (เมตร^2)	Flow Rate อัตราการกรอง (ลิตร/นาที)	Max. Pressure แรงดันสูงสุด kg/cm^2(PSI)	Durable Temp. การทนอุณหภูมิ	Silica Sand Cap. ปริมาณทราย (kg)	Size of Sand ขนาดของทราย (mm)	Dimension (mm) Tank ถัง	Dimension (mm) Height สูง
TSV-650E	1-1/2"	0.28	180-220	2.5 (35.5)	0 - 40 °C	140 - 170	0.6 - 1.2	Ø 625	860
TSV-650	1-1/2"	0.3	250-300	2.5 (35.5)		200 - 230	0.6 - 1.2	Ø 625	960
TSV-750	2"	0.44	320-400	2.5 (35.5)		240 - 270	0.6 - 1.2	Ø 750	1000
TSV-1000	2"	0.79	400-650	2.5 (35.5)		480 - 550	0.6 - 1.2	Ø 1000	1400

คู่มือถังกรองทรายไฟเบอร์กลาส
Manual for Fiber Glass Sand Filter

มัลติพอร์ตวาล์ว (Multi-port Valve)

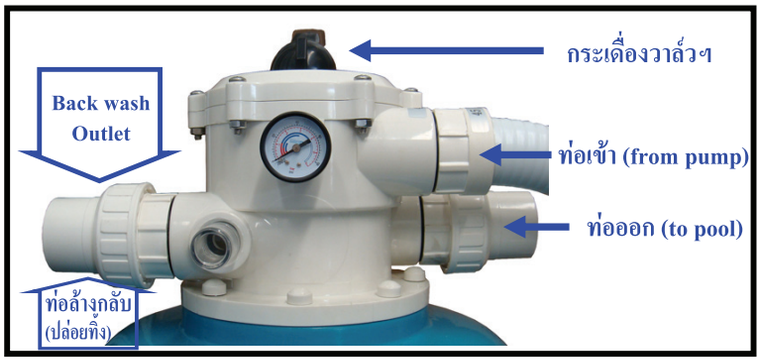

*** การใช้งานของมัลติพอร์ตวาล์วทั้ง 6 ระบบ (6 Functions of Multi-port Valve) ***

1	Filter	(Pool-Pump-Valve-Pass Filter-Valve-Pool) ระบบกรองปกติ (สระ~ปั๊ม~วาล์ว~ผ่านกรอง~วาล์ว~สระ)
2	Back wash (ล้างกรอง)	(Pool-Pump-Valve-Wash Filter-Valve-Wast ระบบล้างกลับ (สระ~ปั๊ม~วาล์ว~ย้อนกรอง~วาล์ว~ปล่อยทิ้ง) ทำการล้างกลับ (Back wash) เมื่อแรงดันในถังขณะใช้งานเกินกว่า 15 PSI ใช้เวลาล้างกลับขั้นต่ำ 3 นาที
3	Rinse(After back wash)	(Pool-Pump-Valve-Pass Filter-Valve-Waste) ทำความสะอาดวาล์วหลัง Back wash (สระ~ปั๊ม~วาล์ว~ผ่านกรอง~วาล์ว~ปล่อยทิ้ง)
4	Recirculate	(Pool-Pump-Valve-Pool) (สระ~ปั๊ม~วาล์ว~สระ) ระบบหมุนเวียนที่ไม่ผ่านกรอง ใช้ในกรณีหมุนเวียนสารเคมีที่เติมใหม่ในการปรับสภาพน้ำ ให้ละลายและกระจายทั่วถึงในสระ
5	Waste	(Pool-Pump-Valve-Waste) (สระ~ปั๊ม~วาล์ว~ปล่อยทิ้ง) ระบบไม่ผ่านกรอง ใช้ในกรณีต้องการดูดน้ำทิ้งโดยไม่เก็บน้ำกลับ เช่นกรณีที่ลดระดับน้ำในสระ หรือดูดตะกอนที่สกปรกมาก
6	Closed	(Don't Operate Pump) ปิดทุกทางที่จะเข้ากรอง (ห้ามเปิดให้ปั๊มทำงาน)

**** ขั้นตอนการล้างกรอง(Back Wash) ****

กรองแบบถังทรายเป็นระบบที่ใช้อย่างแพร่หลายมากที่สุด เนื่องจากใช้งานง่ายและมีค่าใช้จ่ายบำรุงรักษาที่ต่ำ โดยฝุ่นละออง สิ่ง-สกปรก แม้จะเป็นโมเลกุลเล็กๆ ที่ไม่สามารถมองเห็นด้วยตาเปล่าได้ จะถูกดักจับไว้กับชั้นทราย การสะสมจากการดักกรองนี้ยังผลให้เกิดการอุดตันในถังกรอง ซึ่งสังเกตได้จากแรงดันภายในถังที่เพิ่มขึ้น โดยขณะที่แรงดันเกินกว่า 15 PSI (หรือ 1 bar) จำเป็นต้องทำการล้างย้อน (Back Wash) ซึ่งมี 8 ขั้นตอนดังต่อไปนี้

1) ปิดการทำงานของปั๊ม	2) ปรับมัลติพอร์ตวาล์วไปที่ตำแหน่ง 2 Back Wash
3) สตาร์ทปั๊มประมาณ 3 นาทีเป็นการย้อนล้างจนสะอาด	4) ปิดการทำงานของปั๊ม
5) ปรับมัลติพอร์ตวาล์วไปที่ตำแหน่ง 3 Rinse	6) สตาร์ทปั๊มประมาณ 1 นาที เพื่อชะล้างวาล์วฯ ด้วยน้ำสะอาด
7) ปิดการทำงานของปั๊ม	8) ปรับมัลติพอร์ตวาล์วไปที่ตำแหน่ง 1 Filter กลับสู่การกรองปกติ

***** หมายเหตุ** 1) หยุดการทำงานของปั๊มก่อนทุกครั้ง ก่อนปรับมัลติพอร์ตวาล์ว

2) ปล่อยแรงดันในถังออกก่อนทุกครั้ง ก่อนถอดมัลติพอร์ตวาล์วออกจากถัง

คุณภาพระดับมืออาชีพ
PROFESSIONAL QUALITY

ปั๊มสูบจ่ายสารเคมี ระบบแมกเนติก
Magnetic Drive Chemical Pump

การใช้งาน Application

-การผลิต PCB / PCB manufacturing

-โรงงานเคมี / Chemical plants

-ระบบการกรอง / Filtration

-งานสลักด้วยเคมี / Etching

-ระบบเคลือบผิวโลหะ / Metal surface treatment

-ระบบถ่ายเทความร้อน / Heat exchanger

-ระบบน้ำเค็ม / Seawater aqua-culture

-งาน X-ray / X-ray process

-งานล้างภาพ / Nagative(Film) process

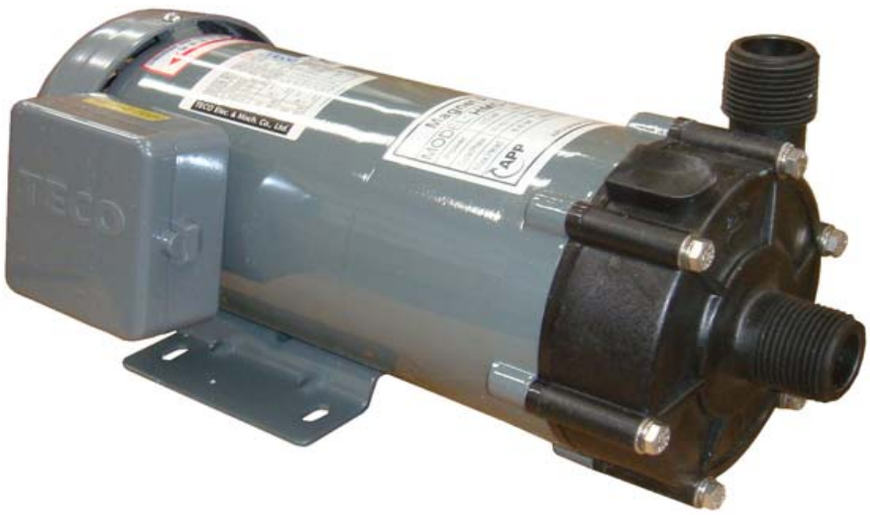

คุณสมบัติพิเศษ Particulary

*ทนความร้อนสูงถึง 80°C(Durable Temperature 80°C)

ชิ้นส่วนวัสดุ PARTS & MATERIALS

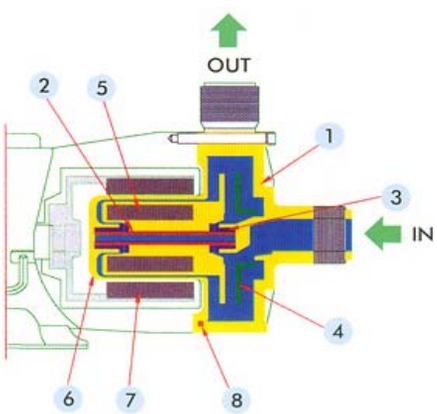

TMD-25P, TMD-25F

Performance Curve

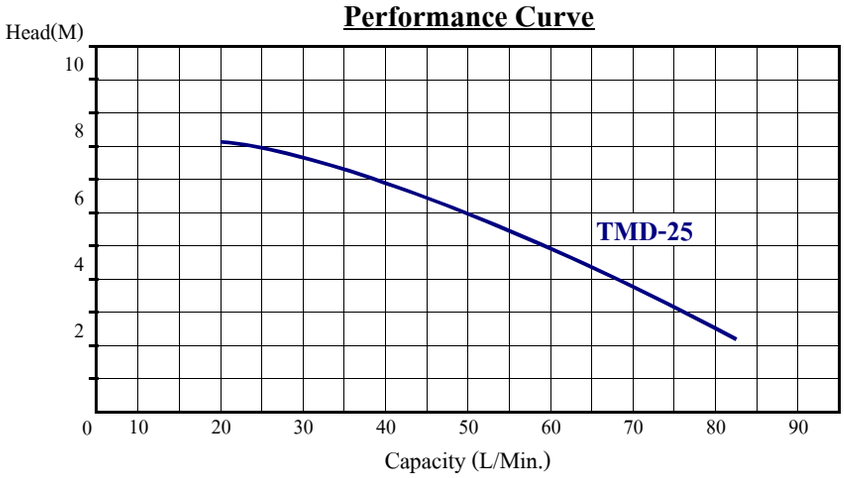

MODEL	TMD-25P		TMD-25F	
CHEMICAL	AC กรด	AL ด่าง	AC กรด	AL ด่าง
PART	MATERIAL		MATERIAL	
1) Front Casing	GFR-PP		PVDF	
2) Spindle(Shaft)	Ceramic		Ceramic	
3) Bearing	Teflon		Teflon	
4) Impeller	GFR-PP		PVDF	
5) Magnet Capsule	Ferric		Ferric	
6) Rear Casing	GFR-PP		PVDF	
7) Drive Magnet	Ferric		Ferric	
8) O-Ring	Viton	EPDM	Viton	EPDM

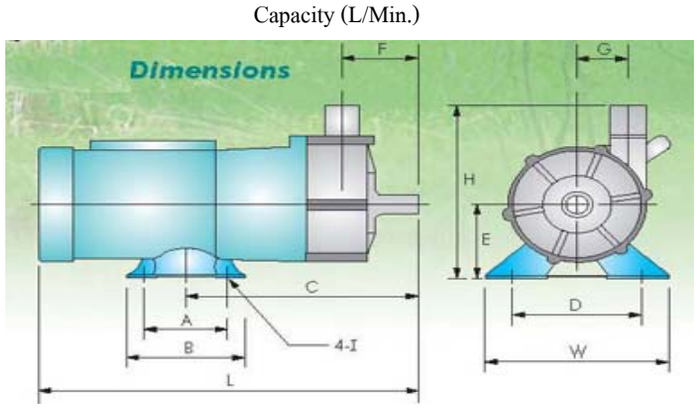

mm

Model	A	B	C	D	E	F	G	H	L	W
TMD-25	80	105	230	100	77	55	43	157	345	135

Model รุ่น	Application การใช้งาน	Connection ขนาดท่อ (Inch)	Output กำลัง (HP)	Output กำลัง (W)	Voltage ไฟ (Volt)	Revolution ความเร็วรอบ (RPM)	Suction แรงดูด (เมตร)	Max. Head ส่งสูงสุด (เมตร)	Max. Capacity ปริมาณน้ำสูงสุด (ลิตร/นาที)	Rated ส่งสูง (เมตร)	Rated ปริมาณน้ำ (ลิตร/นาที)	Weight น้ำหนัก (ก.ก.)
TMD-25P	กรดด่าง ธรรมดา	1"x1"	1/3	250	200-240V	2850	7	8.6	91	4	68	8
TMD-25F	กรดด่าง เข้มข้น											

ปั๊มมือหมุน (รอบละลิตร)

Manual Rotary Pump (Round Per Litre)

HP-1000B
(รุ่นข้อโค้ง)

ใหม่ล่าสุด แบบญี่ปุ่น

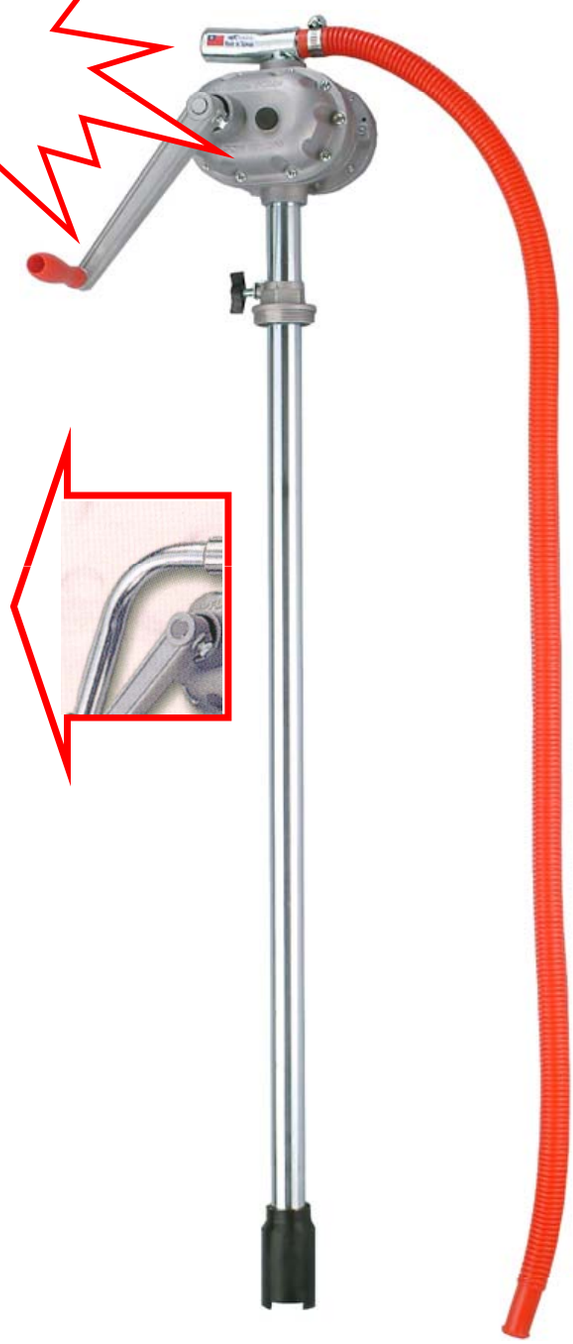

***เพิ่ม**ข้องอหัวเติมและที่เก็บปลายสาย เพื่อแก้ไขปัญหา

เรื่องทรายหรือสิ่งสกปรกเปอะเปื้อนที่สร้างความเสียหายต่อเครื่องยนต์ อีกทั้งเป็นการรักษาความสะอาดในบริเวณพื้นใช้งานเป็นอย่างดี

คุณสมบัติพิเศษ

* ส่งสูงในแนวดิ่งได้ถึง 15 เมตร ส่งไกลในแนวราบได้ถึง 50 เมตร
* หมุน 1 รอบสามารถสูบจ่ายได้ในปริมาณ 1 ลิตร(100 ลิตร/นาทีโดยเฉลี่ย)
* สามารถสูบจ่ายได้อย่างอิสระ โดยหมุนตามเข็มนาฬิกาเพื่อปั๊มจ่ายออก หรือหมุนทวนเข็มนาฬิกาเพื่อสูบกลับ

วัสดุที่เปี่ยมด้วยคุณภาพ

* ด้ามโยก และเสื้อปั๊มทำจากอลูมิเนียม(Forged Aluminum Case) 3 ชิ้นปะกบ
* ท่อดูด ข้องอหัวเติมและที่เก็บสายทำจากท่อเหล็กชุบโครเมี่ยมกันสนิมอย่างดี
* สายยางแบบตัวหนอนให้ความยืดหยุ่น ไม่แฟบกรณีใช้ในการดูด และเป็นสายยางชนิดกันน้ำมัน

HP-1000T

ประโยชน์การใช้งาน

* ปั๊มเอนกประสงค์แบบมือหมุน สำหรับใช้กับของเหลวที่มีความหนืดต่ำ เช่น น้ำมันเบนซิน น้ำมันก๊าซ น้ำมันดีเซล หรือน้ำมันเครื่อง เป็นต้น

คุณภาพระดับมืออาชีพ
PROFESSIONAL QUALITY

ปั๊มสูบจ่ายสารเคมี

Chemical Manual Hand Pump

สินค้าสั่งผลิตของ สหรัฐอเมริกา

ใช้กับ กรดด่าง เข้มข้น

ทนอุณหภูมิ ได้ถึง 80°C

ของเหลวที่ใช้สูบได้

1)สารเคมี น้ำกรด หรือด่างระดับสูงถึง 40%

2)ทินเนอร์ น้ำมันสน น้ำมันซักแห้ง

3)ยาฆ่าแมลง ยาปุ๋ยชนิดเหลว

4)น้ำมันเครื่อง น้ำมันเบนซิน น้ำมันดีเซล

5)น้ำกิน น้ำหวาน น้ำปลา น้ำมันพืช แอลกอฮอล์

วัสดุที่เปี่ยมด้วยคุณภาพ

* เสื้อ ท่อปั๊มและก้านโยกทำจากไรตัน ซึ่งทนต่อกรดด่าง
* ลูกสูบทำจากเทฟล่อนชนิดพิเศษ ซึ่งทนต่อกรดด่าง
* ก้านชักทำจากแสตนเลส 316
* ใช้ได้กับถังที่มีความจุ ตั้งแต่ 20 ถึง 200 ลิตร

รายละเอียดอื่นๆ

*** ทนอุณหภูมิของเหลวได้ถึง 80°C**

* ปริมาณการสูบจ่าย 500 มล./ครั้ง (โยก 2 ครั้งได้ 1 ลิตร)
* ขนาดกระบอกสูบ 70 x 280 mm
* ขนาดท่อจ่าย 7/8"

CHP-490ST

คุณภาพระดับมืออาชีพ
PROFESSIONAL QUALITY

เครื่องฉีดพ่นเอนกประสงค์
Utility Pressure Sprayer

UP-906

ชุดอุปกรณ์

ประโยชน์การใช้งานที่กว้างขวาง

* ล้างแอร์

แรงดันน้ำพอดีกับการใช้งาน ไม่ทำ-ให้แผ่นคอยล์เสียหาย อีกทั้ง สะดวกในการพกพาและใช้งาน

* เป็นที่นิยมในการพ่นยากำจัด

1) เชื้อไข้หวัดนก

2) ยุงลาย

3) เชื้อ SARS

* ล้างรถ
* ล้างพื้น ผนัง ทั้งในพื้นที่สวนฟาร์ม โรงงาน โรงเรียน โรงพยาบาล อู่รถ อู่เรือ บริเวณชานบ้าน ฯลฯ

Model รุ่น	Motor Power กำลังมอเตอร์		Voltage ไฟ	Revolution ความเร็วรอบ (RPM)	Max. Pressure แรงดันสูงสุด (kg/cm^2)	Water Volume		Hose Length ความยาวสายฉีด (เมตร)	Lance Length ความยาวด้ามฉีด (ฟุต)	Weight น้ำหนัก (ก.ก.)
	(HP)	(W)				Suction (ดูด) (ลิตร/นาที)	Output (ฉีด) (ลิตร/นาที)			
UP-906	3/4	550	220V / 50 Hz	1450	45	8	7	10	1	19

* UP-906 สามารถต่อสายฉีดยาวสุดถึง 100 เมตร

ปั๊มแรงดันสูงมืออาชีพ (ใช้งานหนัก)

Professional High Pressure Pump (Heavy Duty)

Made in Italy

ลูกสูบเซรามิค
ระบบ Auto Stop

Auto stop system

หยุดปั๊มขณะที่ปืดปืนฉีด

ลดสึกหรอ ถนอมเครื่องให้ทนทาน

ประหยัดค่าไฟ และบำรุงรักษา

Model รุ่น	Required Power กำลังลากจูง (HP)	Revolution ความเร็วรอบ (RPM)	Pressure แรงดัน Bar	Suction Volume ปริมาณการสูบน้ำ (L/Min.)	Pump Case เสื้อปั๊ม	Lubricant น้ำมันหล่อลื่น	Plunger Size ขนาดลูกสูบ (mm)	Dimension ขนาด (cm)	Weight น้ำหนัก (ก.ก.)
PRO-76AT	1-8	600-1750	50-250	6-13	ทองเหลือง	SAE 40	Ø 18	360x200x220	9.8

อุปกรณ์แยกชิ้น

ปืนฉีดขนาด 3 ฟุต พร้อมหัวปรับ(อิตาลี)

Auto Stop (อิตาลี)

หัวฉีดปรับได้ หัวฉีดตรง หัวฉีดรูปพัด

ขนาดรูฉีด 1.05mm (อิตาลี)

ปืนอัดฉีด (อิตาลี)

Max. 345 Bar, 37 L/Min.

สายลวด 2 ชั้น 300 Bar, ยาว 10 M

(ไต้หวัน)

ไส้กรอง 10" 5 ไมค่อน

(ไต้หวัน)

เครื่องอัดฉีดมืออาชีพ (ใช้งานหนัก)

Professional High Pressure Washer (Heavy Duty)

ลูกสูบเซรามิค

ระบบ Auto Stop

Auto stop system

หยุดปั๊มเมื่อปิดปืนฉีด

ลดสึกหรอ ถนอมเครื่องให้ทนทาน

ประหยัดค่าไฟ และบำรุงรักษา

คุณสมบัติพิเศษ

- ปั๊มของประเทศอิตาลี ลูกสูบเซรามิค ใช้งานได้ทนทานและยาวนาน
- ปั๊มกับมอเตอร์ต่อแยกส่วน เพื่อสดวกในการซ่อมบำรุง
- ระบบ Auto Stop ลดการสึกหรอของอะไหล่
- ติดตั้งบนฐานเลื่อนสามารถเคลื่อนย้ายได้สดวก

สามารถใช้งานหนักอย่างมืออาชีพ เช่น

CAR CARE ธุรกิจห้องเย็น

โรงงาน โรงฆ่าสัตว์ ฟาร์มปศุสัตว์

อุปกรณ์มาตราฐาน

ปืนยาวฉีดน้ำแรง พร้อมหัวฉีดปรับได้

สาย High Pressure 5800Psi (400Bar) พร้อมปลอกหุ้ม 10M

กรองพร้อมไส้ 10" 5 ไมค่อน

Model รุ่น	Output กำลัง (HP)	Output กำลัง (KW)	Voltage ไฟ (Volt)	Revolution ความเร็วรอบ (RPM)	Max. Pressure แรงดันสูงสุด Bar(PSI)	Suction Volume ปริมาณการสูบน้ำ (L/Min.)	Pump Case เสื้อปั๊ม	Lubricant น้ำมันหล่อลื่น	Plunger Size ขนาดลูกสูบ (mm)	Dimension ขนาด (cm)
PRO-76-351	3.5	2.7	220V	1450	120	11	ทองเหลือง	SAE 40	Ø 18	50x100x88
PRO-76-353	3.5	2.7	380V							
PRO-76-603	6	4.5	380V		200	11				

อาวานา
คุณภาพระดับมืออาชีพ

เครื่องดูดพ่นอากาศ
RING BLOWER

HB-129

HB-229

HB-329(T)

HB-429(T), 529T, 629T

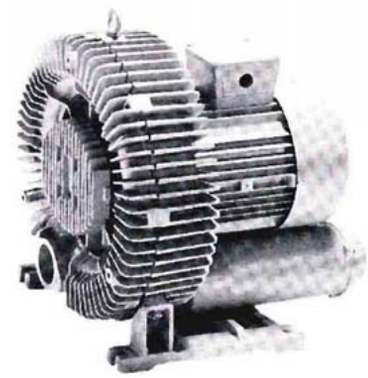
HB-829T

คุณสมบัติพิเศษ

-ระบบมอเตอร์ TEFC ตลับลูกปืน NTN/JAPAN

-ระบบกันน้ำ(Protection) ระดับ IP54 และระดับฉนวน (insulation) F class

-มีเครื่องกรองเสียงในตัว

-แท่นเครื่องออกแบบดูดซับแรงสะเทือน

-ออกแบบระบายความร้อนให้ลูกปืนใบพัดอย่างได้ผล ทำให้สามารถใช้งานต่อเนื่องได้เป็นเวลานาน

ประโยชน์การใช้งาน

ใช้งานอย่างกว้างขวางในอุตสาหกรรมอาหาร สิ่งทอ กระดาษ การพิมพ์ หลอมโลหะ ซักรีด บรรจุภัณฑ์ อิเล็คโทรนิค

การเพาะเลี้ยงสัตว์น้ำ เครื่องเย็น ลำเลียง ฯลฯ

Model รุ่น	Output กำลัง (HP)	Connection ขนาดท่อ (Inch)	Voltage ไฟ	Revolution ความเร็วรอบ (RPM)	Max. Capacity ปริมาณลมสูงสุด (M^3/Min.)	Pressure แรงดูด (mmAq)	Pressure แรงดัน (mmAq)	Noise Level ระดับเสียง (dB)	Weight น้ำหนัก (Kg)
HB-129	1/4	1"x1"	220V/ 50Hz	2850	0.8	500	500	52	6.5
HB-229	1/2	1-1/4"x1-1/4"			1.3	1050	1100	58	12
HB-329	1	1-1/2"x1-1/2"			2.4	1400	1450	63	16
HB-329T			380V / 50Hz		2.4	1400	1400	63	16
HB-429	2	2"x2"	220V/ 50Hz		3.4	1600	1600	70	26
HB-429T			380V / 50Hz		3.4	2000	2100	70	26
HB-529T	3				5.1	2200	2100	72	36.5
HB-629T	5				5.1	2600	2800	72	38
HB-829T	10	2-1/2"x2-1/2"			8.8	3100	4450	71	82

หมายเหตุ **1000 mmAq = 1.42 PSI = 0.1 kg/cm^2 (แรงดัน 1000 mmAq เท่ากันแรงส่งสูงน้ำ 1 เมตร โดยประมาณ)**

อาวานา
คุณภาพระดับมืออาชีพ

เครื่องดูดพ่นอากาศ
RING BLOWER

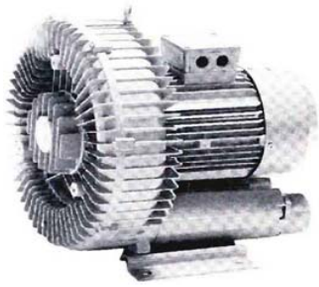

ประโยชน์และลักษณะการใช้งาน

Discharge การพ่น

Refuse burning เครื่องเป่าปล่องควัน	Providing fine cooling sprays การหล่อเย็น
Automatic loading เครื่องบรรจุภัณฑ์	Aerating sewage การบำบัดน้ำเสีย
Drying conveying เครื่องเป่าแห้ง	Chip removing การกำจัดเศษ
Pneumatic conveying การเคลื่อนย้ายที่ใช้แรงลม	Atomizing fuels การพ่นเชื้อเพลิงให้เป็นฝอย
Air cushioning เครื่องรองรับน้ำหนัก	Controlling marine ice เครื่องป้องกันเป็นน้ำแข็ง
Agitating liquids เครื่องกวนของเหลว	

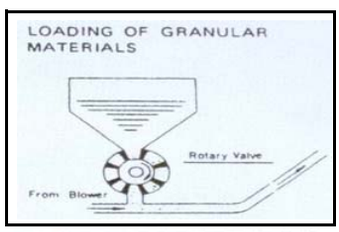

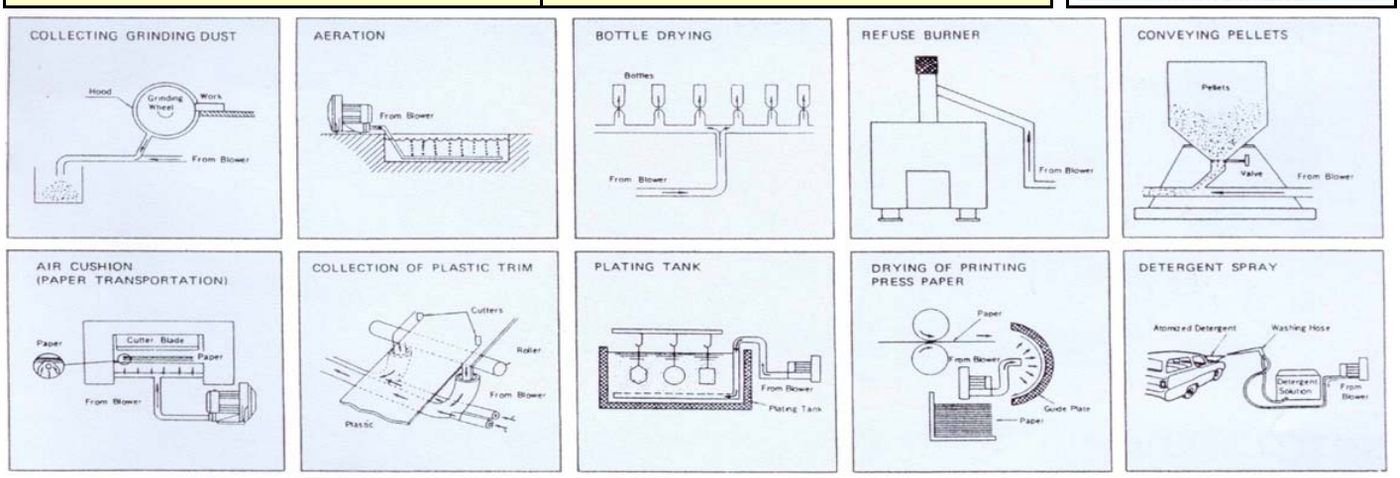

Suction การดูด

Automatic bottling การบรรจุขวด	Textile woof holding เครื่องทอผ้า
Pneumatic conveying การเคลื่อนย้ายที่ใช้แรงลม	Scrap collecting เครื่องดูดขี้ด้าย
Vacuum holding การใช้สูญญากาศในการดูดจับ	Paper transporting การเคลื่อนย้ายกระดาษ
Steam collecting in pressing การเก็บไอน้ำของซักรีด	Lint removing เครื่องดูดขี้เลื่อย
Sausage casing stripping เครื่องปอกเปลือกไส้กรอก	

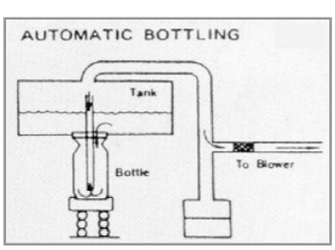

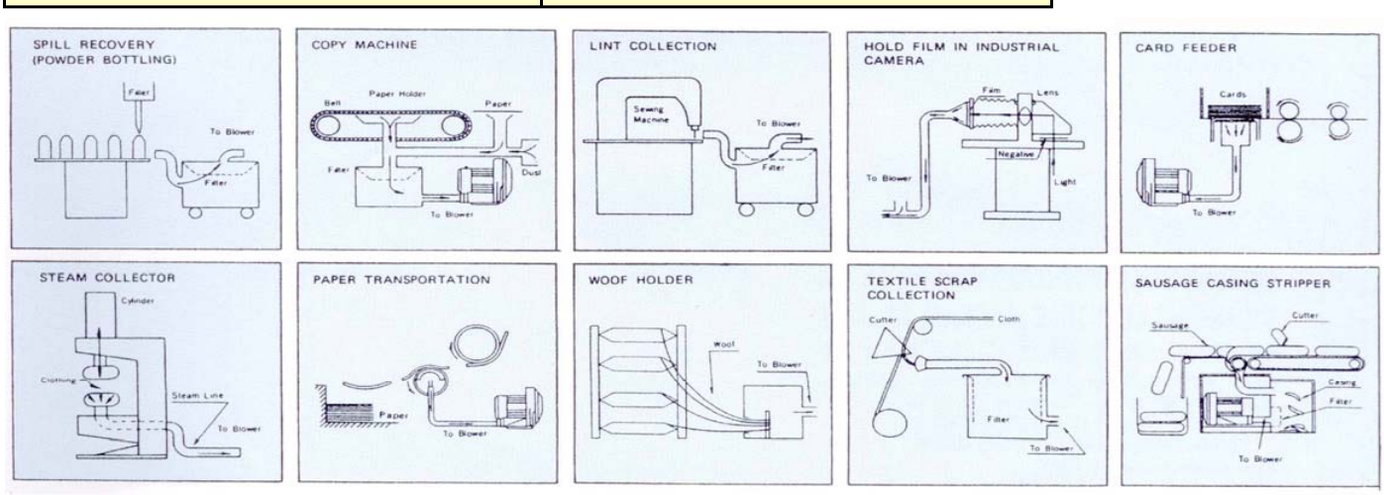

ปั๊มจุ่มบ่อสระแมกเนติค

Magnetic Submersible Pool Pump

Made in Italy

รับประกัน 1 ปี

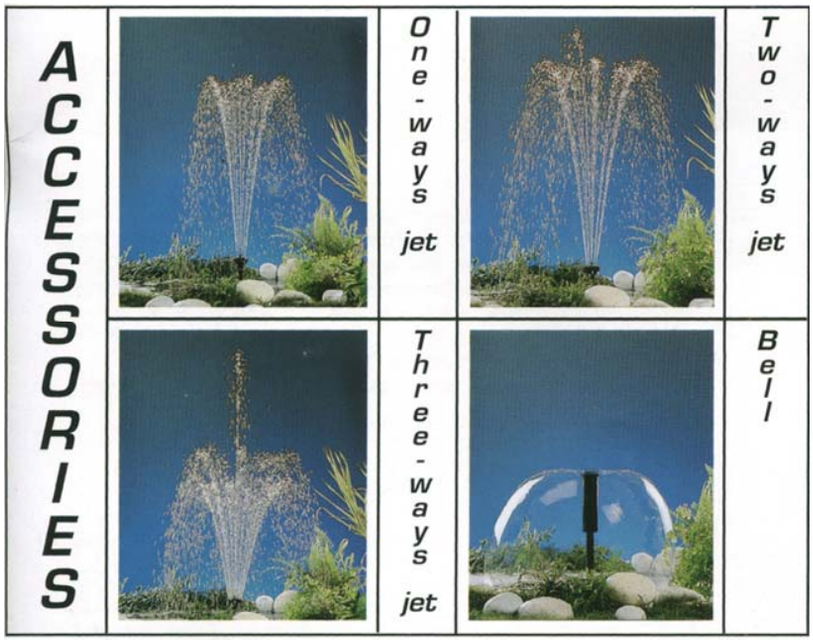

ภาพแสดงการใช้งานของหัวน้ำพุ

NINPHAEA-2500

NINPHAEA-5000

คุณสมบัติพิเศษ

* ตะแกรงกรองสามารถให้สิ่งเจือปนที่มีขนาด 3 มม. ดูดผ่านได้

* ระบบไฟแบบสนามแม่เหล็กเหนี่ยวนำ ขับเคลื่อนใบพัดน้ำ ปั๊มจึงสามารถใช้งานได้อย่างต่อเนื่อง 24 ชม. และไม่มีเสียงรบกวน

รายละเอียดวัสดุส่วนประกอบ

* ใบพัดน้ำ และเสื้อปั๊มทำจากเทอร์โมพลาสติกชนิดพิเศษ (Anti-corrosive Glass Reinforced Thermal Plastic)

ประโยชน์การใช้งาน

เหมาะสำหรับการทำน้ำพุหรือน้ำตกจำลองในบ่อสระขนาดเล็ก การเพาะเลี้ยงปลา หรืองานสูบจ่ายหมุนเวียนถ่ายเทน้ำที่ต้องใช้งานอย่างต่อเนื่อง

Performance Curve

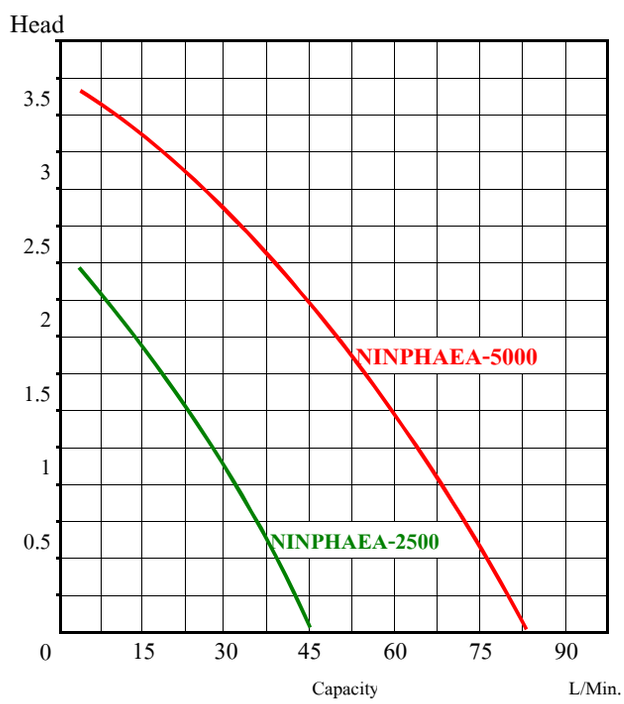

Model รุ่น	Connection ขนาดท่อ (Inch)	Output กำลัง (W)	Voltage ไฟ (Volt)	Suction ระดับดูด (mm)	Solid Pass ขนาดสิ่งเจือปน (mm)	Max. Head ส่งสูงสุด (เมตร)	Max. Capacity ปริมาณน้ำสูงสุด (ลิตร/นาที)	Rated ส่งสูง (เมตร)	Rated ปริมาณน้ำ (ลิตร/นาที)	Weight น้ำหนัก (ก.ก.)
NINPHAEA-2500	3/4"	45	200-240V	Min. 3 mm	4	2.4	42	1	28	2
NINPHAEA-5000		95			4	3.7	80	2	55	3

MCKARLEN

แมคคาร์เลน

ปั๊มจุ่มบ่อสระแบบตั้งและนอน

Vertical and Horizontal Submersible Pool Pump

Made in Italy

คุณสมบัติพิเศษ

* ตะแกรงกรองสามารถปรับได้ โดยให้สิ่งเจือปนที่มีขนาดระหว่าง 5 ถึง 10 มม. ดูดผ่านตัวปั๊มได้โดยไม่ติดขัด
* สามารถใช้ได้ทั้งในแนวตั้งและแนวนอน

รายละเอียดวัสดุส่วนประกอบ

* ใบพัดน้ำ และเสื้อปั๊มทำจากเทอร์โมพลาสติกชนิดพิเศษ (Anti-corrosive Glass Reinforced Thermal Plastic)
* มีโอเวอร์โหลดในตัว Protection IP68 Insulation F class
* เพลาปั๊มทำจากแสตนเลส เคลือบปลอกเซรามิค ซึ่งมี-คุณสมบัติพิเศษที่ทนทานต่อการเสียดสี มากกว่าโลหะ

Performance Curve

ประโยชน์การใช้งาน

เหมาะสำหรับการทำน้ำพุหรือน้ำตกจำลองในบ่อสระขนาดกลางถึงใหญ่ การเพาะเลี้ยงสัตว์น้ำที่มีบ่อกรอง หรืองานสูบจ่ายถ่ายเทน้ำ-ที่ต้องใช้งานอย่างต่อเนื่องเป็นเวลานานๆ

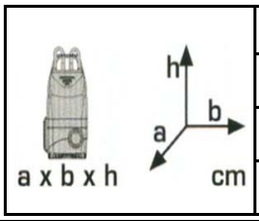

	XPOND-280	XPOND-750
a	15	15
b	15	15
h	29	33

Model รุ่น	Connection ขนาดท่อ (Inch)	Solid Pass ขนาดสิ่งเจือปน (mm)	Output กำลัง (HP)	Output กำลัง (W)	Voltage ไฟ (Volt)	Revolution ความเร็วรอบ (RPM)	Max. Head ส่งสูงสุด (เมตร)	Max. Capacity ปริมาณน้ำสูงสุด (ลิตร/นาที)	Rated ส่งสูง (เมตร)	Rated ปริมาณน้ำ (ลิตร/นาที)	Weight น้ำหนัก (ก.ก.)
XPOND-280	1-1/4"	5 - 10	1/3	280	200-240V	2850	7	140	4	70	4.5
XPOND-750			1	750			9	250	5	175	6.5

MCKARLEN
แมคคาร์เลน

ปั๊มแรงดันสูงหลายใบพัดเซฟว์ไพร์มิ่ง
Multi-stage High Head Self-priming Pump

Made in Italy

พิสูจน์แล้ว
ทนกว่าปั๊มโลหะ

รับประกัน 1 ปี

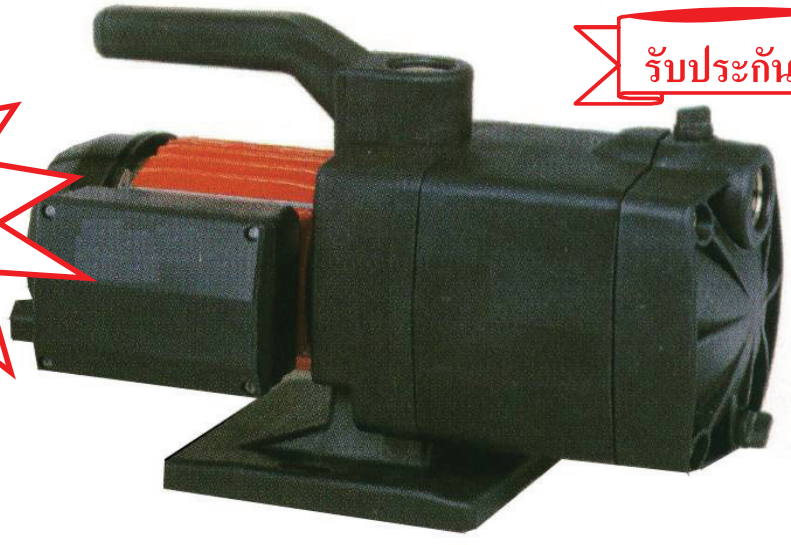

รายละเอียดวัสดุส่วนประกอบ

* มีโอเวอร์โหลดในตัว Protection IP55 Insulation F class
* ใบพัดน้ำและเสื้อปั๊ม ทำจากเทอร์โมพลาสติกชนิดพิเศษ (Anti-corrosive Glass Reinforced Thermal Plastic)
* เพลาปั๊มทำจากแสตนเลส พร้อมระบบแมคคานิคัลซีลคู่

คุณสมบัติพิเศษ

* ระบบเซฟว์ไพร์มิ่ง แรงดูดดี
* แรงส่งสูง(แรงดัน)ที่สูงกว่าปั๊มใบพัดเดี่ยวทั่วไป
* เสียงปั๊มขณะทำงานเงียบ
* Protection IP 55 * Insulation F class

ประโยชน์การใช้งาน

ใช้งานด้านระบบสปริงเกลอร์ ประกอบเข้าระบบจ่ายน้ำ-อัตโนมัติ(บู๊ชเตอร์) ระบบชิลเลอร์คูลลิ่งทาวเวอร์ในงานอุตสาหกรรม ส่งน้ำทางไกลที่ต้องการแรงงดันสูง ฯลฯ

Performance Curve

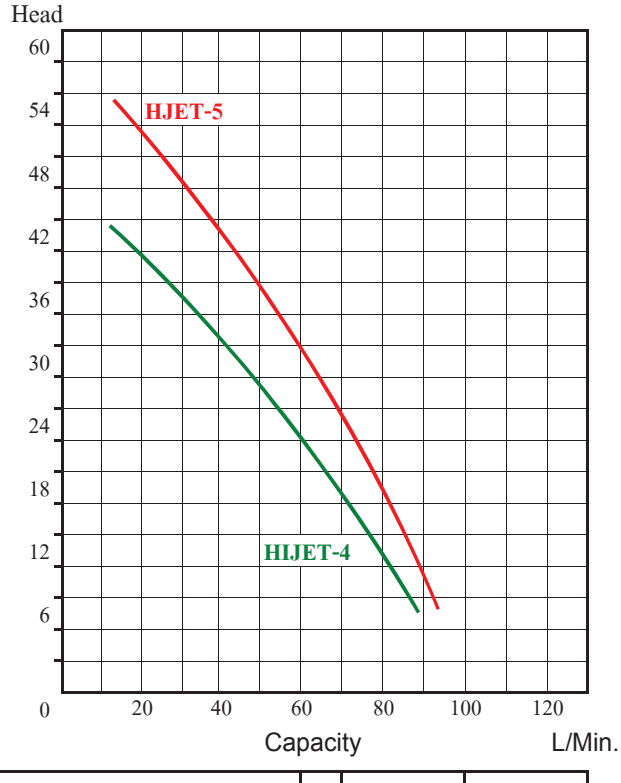

สวิตช์ในตัว

อุปกรณ์ข้อต่อ

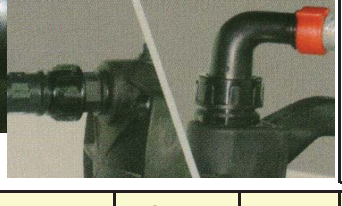

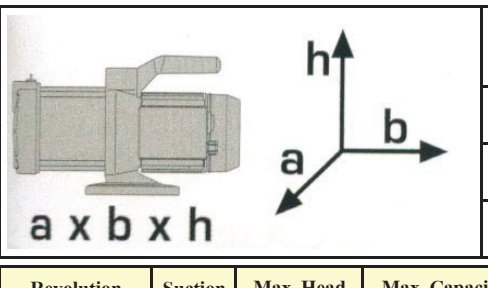

	HIJET-4	HIJET-5
a	40 cm	42 cm
b	22 cm	22 cm
h	25 cm	25 cm

Model รุ่น	Stage จำนวนใบพัด	Connection ขนาดท่อ (Inch)	Output กำลัง (HP)	Output กำลัง (W)	Voltage ไฟ (Volt)	Revolution ความเร็วรอบ (RPM)	Suction แรงดูด (เมตร)	Max. Head ส่งสูงสุด (เมตร)	Max. Capacity ปริมาณน้ำสูงสุด (ลิตร/นาที)	Rated ส่งสูง (เมตร)	Rated ปริมาณน้ำ (ลิตร/นาที)	Weight น้ำหนัก (ก.ก.)
HIJET-4	4	1"x1"	1.35	1000	200-240V	2850	9	48	100	24	60	10.7
HIJET-5	5		1.67	1250				60	100	33	60	12.3

ปั๊มหอยโข่ง

Centrifugal Pump

Made in Italy

ใบพัดน้ำ
ทองเหลือง

ใช้สูบจ่ายน้ำใน

ฟาร์มระบบ *EVAP*
สปริงเกลอร์
อุตสาหกรรม
สูบน้ำเอนกประสงค์

ZM-100B(T)

Specification Table		ZM-100B	ZM-100BT
Current (amp.)	กระแสไฟ(แอมป์)	5.2 A	2.7 A
Pump Case	เสื้อปั๊ม	เหล็กหล่อ Cast Iron	
Impeller	ใบพัดน้ำ	ทองเหลือง Brass	
Motor Case	เสื้อมอเตอร์	อลูมิเนียม Aluminum	
Mechanical Seal	แมคคานิคัลซีล	Ceramic Steatite/Carbon Graphite	
Water Temperature	อุณหภูมิของน้ำ	Maximum 35°C	
Environment Temperatu	อุณหภูมิแวดล้อม	Maximum 40°C	
Insulation Class	เกรดของฉนวน	F	
Index of Protection	ระดับการป้องกัน	IP 44	

Model รุ่น	Connection ขนาดท่อ (Inch)	Output กำลัง (HP)	Output กำลัง (W)	Voltage ไฟ (Volt)	Revolution ความเร็วรอบ (RPM)	Suction ระยะดูด (M)	Max. Head ส่งสูงสุด (เมตร)	Max. Capacity ปริมาณน้ำสูงสุด (L/Min.)	Rated ส่งสูง (M)	Rated ปริมาณน้ำ (L/Min.)	Weight น้ำหนัก (kg)
ZM-100B	1"x1"	1	750	200-240V	2850	8	32	105	15	80	13
ZM-100BT		1	750	380V			32	105	15	80	13

Pump model	Hp (P2)	Kw (P1)	A ~ 1 230V 50 Hz	A ~ 3 400V 50 Hz	µF
ZM 50	0,75	0,65	3,0	1,3	12
ZM 100	1	1,1	5,2	2,7	16
ZM 150	1,5	2,4	10,2	3,7	35

Q l/min	0	10	20	40	60	80	90
Q m3/h	0	0,6	1,2	2,4	3,6	4,8	5,4
H/m	21	20	18	16	12	8	5
	34	32	30	28	23	15	11
	40	38	37	36	35	32	30

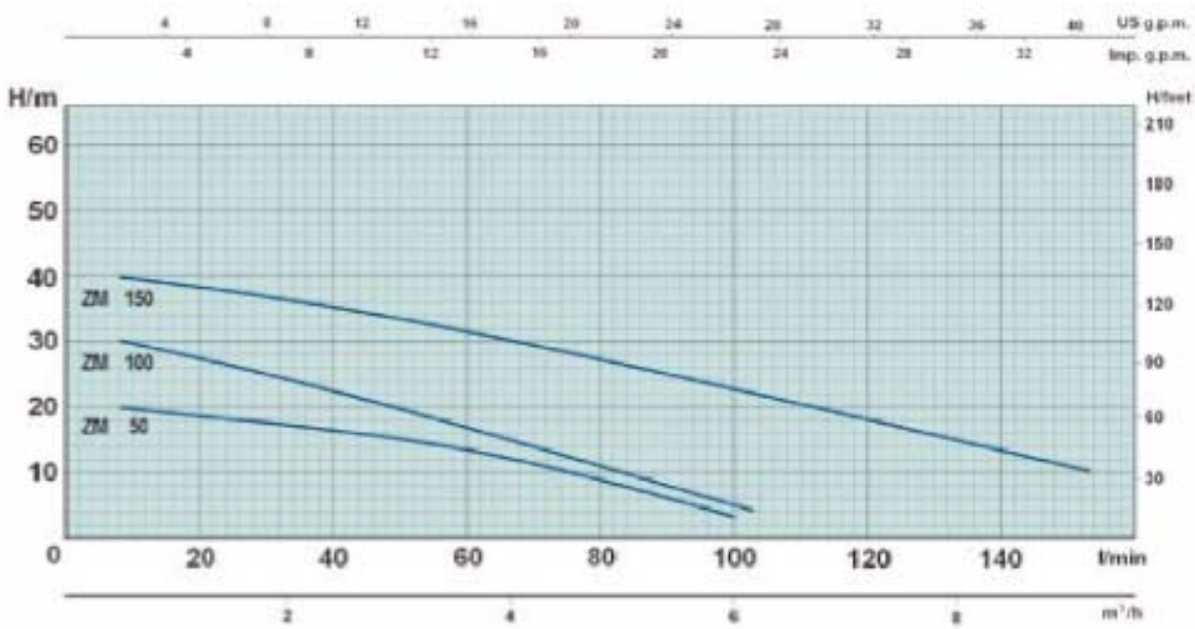

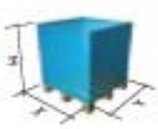

Pump model	H	X	Y	Q
ZM 50	135	80	120	90
ZM 100	150	80	120	70
ZM 150	115	80	120	27

Pump model	H	X	Y	Q
ZM 50	110	83	113	72
ZM 100	95	83	113	39
ZM 150	115	83	113	24

Pump model	DNA	DNM	A	B	C	D	E	F	G	H	I	L	M	N
ZM 50	F 1"	F 1"	159	160	125	9	88	174	216	185	171	261	90	45
ZM 100	F 1"	F 1"	200	168	135	9	102	200	237	200	196	280	84	45
ZM 150	F 1¼"	F 1"	196	205	155	11	108	209	260	235	217	344	127	47

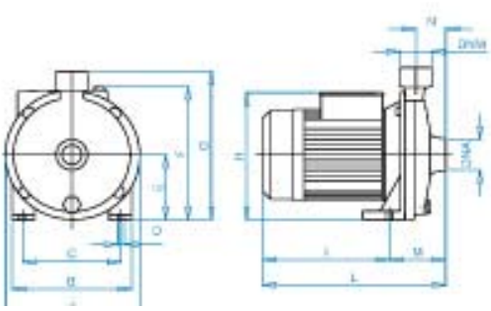

ปั๊มหอยโข่ง

Centrifugal Pump

Made in Italy

ใช้สูบจ่ายน้ำใน

ประปาหมู่บ้าน
สปริงเกลอร์
อุตสาหกรรม
ส่งน้ำงานเกษตร

ZP-200(T)
ZP-300(T)

Specification Table		ZP-200	ZP-200T	ZP-300	ZP-300T
Current (amp.)	กระแสไฟ(แอมป์)	11.7	4	14.7	5.3
Pump Case	เสื้อปั๊ม	เหล็กหล่อ Cast Iron			
Impeller	ใบพัดน้ำ	ทองเหลือง Brass			
Motor Case	เสื้อมอเตอร์	อลูมิเนียม Aluminum			
Mechanical Seal	แมคคานิคัลซีล	Ceramic Steatite/Carbon Graphite			
Water Temperature	อุณหภูมิของน้ำ	Maximum 35°C			
Environment Temperatu	อุณหภูมิแวดล้อม	Maximum 40°C			
Insulation Class	เกรดของฉนวน	F			
Index of Protection	ระดับการป้องกัน	IP 44			

Model รุ่น	Connection ขนาดท่อ (Inch)	Output กำลัง (HP)	Output กำลัง (W)	Voltage ไฟ (Volt)	Revolution ความเร็วรอบ (RPM)	Suction ระยะดูด (M)	Max. Head ส่งสูงสุด (เมตร)	Max. Capacity ปริมาณน้ำสูงสุด (L/Min.)	Rated ส่งสูง (M)	Rated ปริมาณน้ำ (L/Min.)	Weight น้ำหนัก (kg)
ZP-200	2"	2	1500	200-240V	2850	7	28.5	546	11	400	29
ZP-200T		2	1500	380V			28.5	546	11	400	28
ZP-300		3	2200	200-240V			33	550	11	500	31
ZP-300T		3	2200	380V			33	550	11	500	30

Pump model	Hp (P2)	Kw (P1)	A ~ 1 230V 50 Hz	A ~ 3 400V 50 Hz	µF
ZP 100	1,2	1,3	5,9	3	20
ZP 150	1,5	2,1	9,4	3,1	30
ZP 200	2	2,6	11,7	4	35
ZP 300	3	3,2	14,7	5,3	40

Q l/min	0	100	200	300	400	500	600
Q m³/h	0	6	12	18	24	30	36
H/m	20	17	12	6	-	-	-
	23	19	15	11	7	-	-
	30	26	22	16	11	5	-
	34	31	26	21	16	11	5

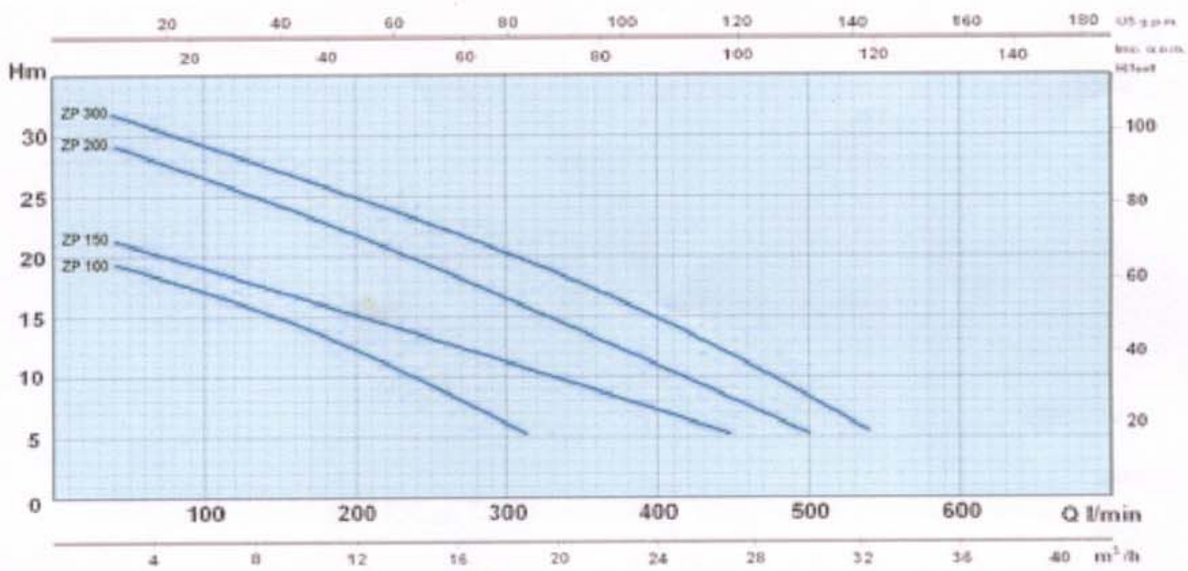

Pump model	H	X	Y	Q
ZP 100	150	80	120	70
ZP 150	115	80	120	27
ZP 200	115	80	120	27
ZP 300	115	80	120	27

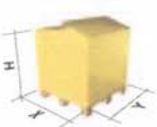

Pump model	H	X	Y	Q
ZP 100	95	83	113	39
ZP 150	115	83	113	24
ZP 200	115	83	113	24
ZP 300	115	83	113	24

Pump model	DNA	DNM	A	B	C	D	E	F	G	H
ZP 100	F 1½"	F 1½"	168	135	242	204	88	102	40	285
ZP 150	F 2"	F 2"	205	155	279	215	149	108	52	365
ZP 200	F 2"	F 2"	205	155	279	215	149	108	52	365
ZP 300	F 2"	F 2"	205	155	279	215	149	108	52	365

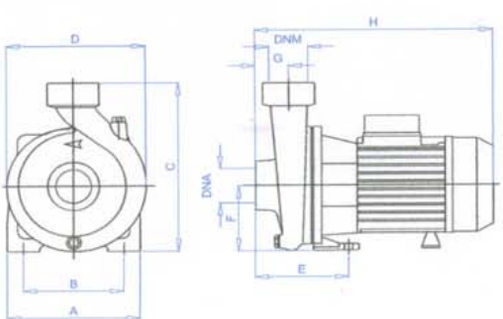

ปั๊มหอยโข่ง 2 ใบพัด

Twin Impeller Centrifugal Pump

Made in Italy

ใช้สูบจ่ายน้ำใน

ระบบบู๊ซเตอร์
สปริงเกลอร์
อุตสาหกรรม
สูบน้ำเอนกประสงค์

ZH

Specification Table		ZH-100	ZH-150	ZH-200	ZH-200T
Current (amp.)	กระแสไฟ(แอมป์)	5.5 A	9.9 A	11 A	4.3 A
Pump Case	เสื้อปั๊ม	เหล็กหล่อ Cast Iron			
Impeller	ใบพัดน้ำ	โนริล Noryl	ทองเหลือง Brass		
Motor Case	เสื้อมอเตอร์	อลูมิเนียม Aluminum			
Mechanical Seal	แมคคานิคัลซีล	Ceramic Steatite/Carbon Graphite			
Water Temperature	อุณหภูมิของน้ำ	Maximum 35°C			
Environment Temperature	อุณหภูมิแวดล้อม	Maximum 40°C			
Insulation Class	เกรดของฉนวน	F			
Index of Protection	ระดับการป้องกัน	IP 44			

Model รุ่น	Connection ขนาดท่อ (Inch)	Output กำลัง (HP)	Output กำลัง (W)	Voltage ไฟ (Volt)	Revolution ความเร็วรอบ (RPM)	Suction ระยะดูด (M)	Max. Head ส่งสูงสุด (เมตร)	Max. Capacity ปริมาณน้ำสูงสุด (L/Min.)	Rated ส่งสูง (M)	Rated ปริมาณน้ำ (L/Min.)	Weight น้ำหนัก (kg)
ZH-100	1"x1"	1	750	200-240V	2850	8	42	120	22	80	19
ZH-150	1-1/4"x1"	1.5	1100	200-240V			49.5	156	28	100	25
ZH-200		2	1500	200-240V			53	165	28	120	27
ZH-200T		2	1500	380V			53	165	28	120	27

Pump model	Hp (P2)	Kw (P1)	A ~ 1 230V 50 Hz	A ~ 3 400V 50 Hz	µF
ZH 100	1	1,1	5,5	2,5	20
ZH 150	1,5	2,1	9,9	4,1	35
ZH 200	2	2,4	11	4,3	40
ZH 300	3	3,1	14,5	4,6	35

Q l/min	0	20	40	80	100	120	140
Q m³/h	0	1,2	2,4	4,8	6	7,2	8,4
H/m	45	38	33	22	16	10	-
	52	47	42	33	28	23	18
	53	52	48	38	33	28	22
	65	62	57	51	46	37	32

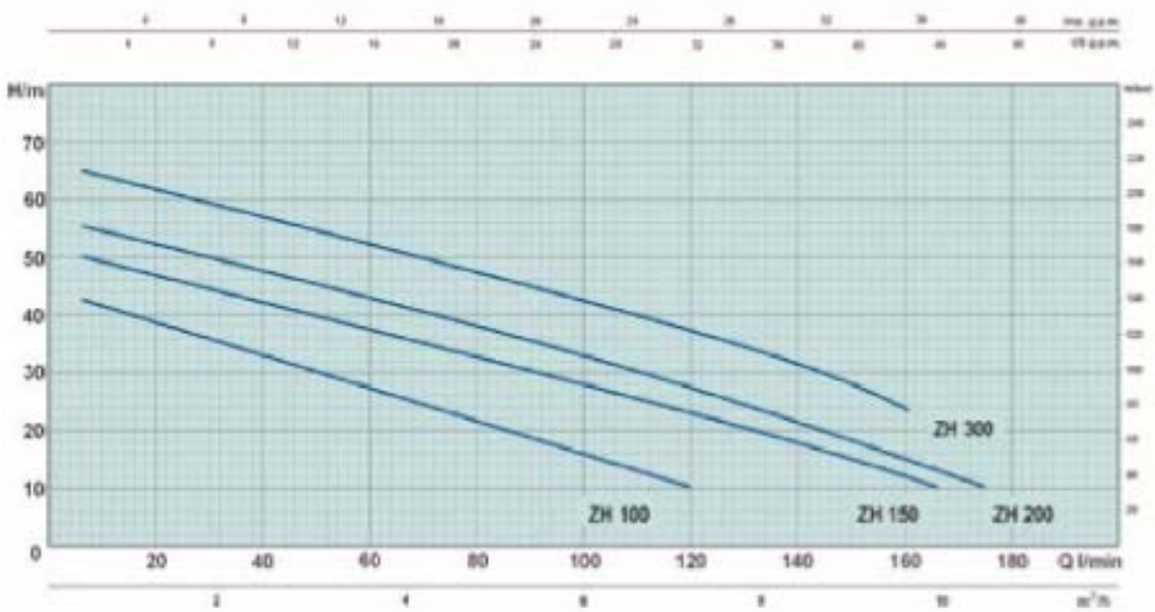

Pump model	H	X	Y	Q
ZH 100	135	80	120	48
ZH 150	115	80	120	27
ZH 200	115	80	120	27
ZH 300	115	80	120	27

Pump model	H	X	Y	Q
ZH 100	90	83	113	33
ZH 150	115	83	113	24
ZH 200	115	83	113	24
ZH 300	115	83	113	24

Pump model	DNA	DNM	A	B	C	D	E	F	G	H
ZH 100	F 1"	F 1"	180	140	228	180	122	98	73	328
ZH 150	F 1¼"	F 1"	226	185	271	228	136	115	81	378
ZH 200	F 1¼"	F 1"	226	185	271	228	136	115	81	378
ZH 300	F 1¼"	F 1"	226	185	271	228	136	115	81	378

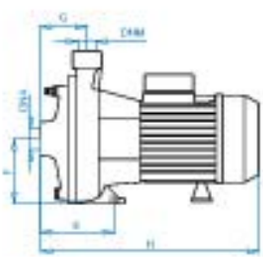

Made in Italy

ปั๊มหอยโข่งแบบหน้าแปลน

Close-coupled Centrifugal Pump

Specification Table

Pump Case	เสื้อปั๊ม	เหล็กหล่อ Cast Iron
Pump Shaft	เพลาปั๊ม	AISI 304
Impeller	ใบพัดน้ำ	เหล็กหล่อ Cast Iron
Motor Case	เสื้อมอเตอร์	อลูมิเนียม Aluminum
Operating Pressure	ทนแรงดันทำงาน	Max. 10 Bar
Water Temperature	อุณหภูมิของน้ำ	0-90°C
Insulation Class	เกรดของฉนวน	F
Index of Protection	ระดับการป้องกัน	IP 55
Standards	แบบมาตรฐาน	EN 733(DIN 24255)

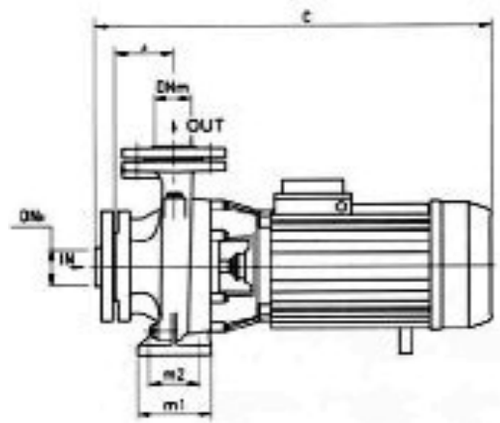

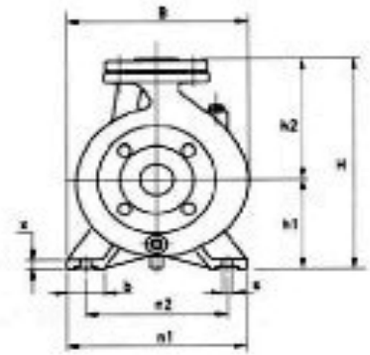

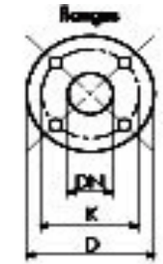

DIMENSIONS (mm)				
DN	D	K	holes n°	holes ø
32	140	100	4	18
40	150	110	4	18
50	165	125	4	18
65	185	145	4	18
80	200	160	4	18
100	220	180	8	18

Model	HP	Voltage	DNm	Dna	a	h1	h2	m1	m2	n1	n2	b	x	s	C	B	H	กว้าง	ยาว	สูง	KG
NC32-160BM	3	220V	32	50	80	132	160	100	70	240	190	50	12	14	490	240	292	520	260	355	41
NC32-160B	3	380V	32	50	80	132	160	100	70	240	190	50	12	14	490	240	292	520	260	355	39
NC32-200CM	5.5	220V	32	50	80	132	160	100	70	240	190	50	12	14	505	268	340	530	305	400	54
NC32-200C	5.5	380V	32	50	80	132	160	100	70	240	190	50	12	14	505	268	340	530	305	400	51.5
NC40-160AM	5.5	220V	40	65	80	132	160	100	70	240	190	50	15	14	500	245	292	520	260	355	53
NC40-160A	5.5	380V	40	65	80	132	160	100	70	240	190	50	15	14	500	245	292	520	260	355	50
NC50-160B	7.5	380V	50	65	100	150	180	100	70	265	212	50	12	14	590	270	340	615	310	460	65
NC50-160A	10	380V	50	65	100	150	180	100	70	265	212	50	12	14	590	270	340	615	310	460	71

ประโยชน์การใช้งาน

ประปาหมู่บ้าน ระบบบู๊ซเตอร์ สปริงเกลอร์ อุตสาหกรรม ระบบดับเพลิง ส่งน้ำงานเกษตร

Elettropompe centrifughe normalizzate

Close-coupled centrifugal electropumps

Électropompes centrifuges normalisées

Pump Model	P2 (HP/kW)	I (A)	CAPACITY (M3/H - L/MIN)																																									
			0	4,5	6	7,5	9	12	15	18	21	24	27	30	33	36	39	42	48	54	60	66	72	78	84	96	108	120	132	144	156	168	180	195	210	225	240
			0	75	100	125	150	200	250	300	350	400	450	500	550	600	650	700	800	900	1000	1100	1200	1300	1400	1600	1800	2000	2200	2400	2600	2800	3000	3250	3500	3750	4000
			TOTAL HEAD (m)																		TOTAL HEAD (m)																	
NC 32-160 C (*)	2/1,5	4	24,7	24,4	24,1	23,6	23,0	21,5	19,6	17,2	14,1																										
NC 32-160 B (*)	3/2,2	5,2	29,0		28,5	28,0	27,3	25,7	23,8	21,4	18,5	14,8																									
NC 32-160 A	4/3	7,1	36,8		36,4	36,0	35,4	34,2	32,8	31,1	28,8	26	22,3																								
NC 32-200 C (*)	5,5/4	9,4	41,0		40,0	39,5	38,8	37,5	36,0	34,2	32,2	30,0	27,0																								
NC 32-200 B	7,5/5,5	14,2	53,0		52,0	51,5	51,0	50,0	48,5	46,8	45,0	42,7	40,1	37,0	33,3	28,7																					
NC 32-200 A	10/7,5	16,5	61,0		60,5	60,0	59,5	58,5	57,2	55,5	53,7	51,5	49,0	46,2	42,7	38,5																					
NC 32-250 C	12,5/9,2	20,1	70			68,5	68,0	67,0	65,5	63,5	61,5	58,7	55,0	50,5																							
NC 32-250 B	15/11	24,2	82			81,0	80,5	79,5	78,5	77,0	75,0	72,6	70,0	66,5																							
NC 32-250 A	20/15	30,1	93,0			92,5	92,0	91,5	90,5	89,5	88,0	85,7	83,5	80,0																							
NC 40-125 C (*)	2/1,5	4	17,4			17,6	17,5	17,3	16,9	16,4	15,8	15,1	14,2	13,3																							
NC 40-125 B (*)	3/2,2	5,2	20,7				21,3	21,2	21,0	20,6	20,1	19,4	18,7	17,9	17,0																						
NC 40-125 A	4/3	7,1	25,2				25,8	25,8	25,6	25,4	24,9	24,4	23,7	22,9	22,0	22,1																					
NC 40-160 B (*)	4/3	7,4	30,0				30,1	30,0	29,6	29,0	28,2	27,1	25,9	24,4	22,8	21,0																					
NC 40-160 A (*)	5,5/4	9,9	35,4				35,6	35,5	35,3	35,0	34,2	33,2	32,0	30,6	29,0	27,3	25,4																				
NC 40-200 B	7,5/5,5	13,2	46,7				47,0	46,8	46,4	45,6	44,5	43,2	41,6	39,9	37,9	,35,8	33,4																				
NC 40-200 A	10/7,5	16,8	56,4				57,8	58,0	57,9	57,6	56,9	56,0	54,7	53,0	51,1	48,9	46,5	43,9																			
NC 40-250 B	15/11	24,2	75,5				74,6	74,2	73,5	72,7	71,7	70,4	69,0	67,2	65,0	62,5	59,5	56,0																			
NC 40-250 A	20/15	32	91,5				90,4	89,8	89,3	88,5	87,5	86,6	85,5	84,0	82,5	80,5	78,5	76,0																			
NC 50-125 B (*)	4/3	7,4	19,9					20,2	20,2	20,1	20,0	19,8	19,3	19,1	18,7	18,3	17,8	17,4	16,4	15,3	14,0	12,7	11,2														
NC 50-125 A (*)	5,5/4	9,9	24,5						25,0	24,9	24,8	24,6	24,4	24,2	23,8	23,5	23,1	22,7	21,8	20,8	19,6	18,1	16,5														
NC 50-160 B	7,5/5,5	11,6	30,2								30,5	30,3	30,1	29,8	29,5	29,0	28,5	28,0	26,7	25,1	23,3	21,3	19,1	16,8													
NC 50-160 A	10/7,5	15,8	36,3								37,0	36,9	36,8	36,6	36,4	36,1	35,6	35,1	34,0	32,6	31,0	29,1	26,9	24,5													
NC 50-200 C	12,5/9,2	18,5	47,0									45,7	45,1	44,5	43,7	42,9	42,0	40,2	38,5	35,9	33,0	29,0	24,5														
NC 50-200 B	15/11	21	52,0									51,0	50,5	50,0	49,3	48,5	47,7	46,8	44,7	42,2	39,5	35,9	32,0														
NC 50-200 A	20/15	27	58,5									58,1	58,0	57,5	57,0	56,4	55,7	55,0	53,2	51,3	49,0	46,3	42,8	38,8													
NC 50-250 C	20/15	32,5	71,5										70,8	70,3	69,7	69,0	68,3	67,6	66,0	64,0	61,5	58,6	55,0	50,5													
NC 50-250 B	25/18,5	41,5	78,0										78,0	77,4	76,8	76,1	75,3	74,5	72,8	70,6	68,2	65,5	62,2	58,3													
NC 50-250 A	30/22,5	51,5	90,0										89,5	88,8	88,3	87,7	86,9	86,1	84,5	82,7	80,5	78,0	75,2	71,7													
NC 65-125 B	7,5/5,5	12,3	19,8											21,0	20,8	20,7	20,6	20,5	20,4	20,1	19,7	19,3	18,8	18,3	17,7	16,1	14,3	12,3									
NC 65-125 A	10/7,5	15,9	24,2											24,8	24,7	24,6	24,5	24,4	24,3	24,1	23,9	23,7	23,4	22,8	22,3	20,9	19,4	17,5	15,0								
NC 65-160 C	12,5/9,2	19,5	30,4															31,2	31,1	30,8	30,5	30,1	29,6	29,0	28,3	26,6	24,6	22,1	19,3	16,0							
NC 65-160 B	15/11	22,5	34,0															34,6	34,4	34,2	34,0	33,7	33,3	32,8	32,1	30,6	28,8	26,7	24,1	21,1							
NC 65-160 A	20/15	30	39,0															40,6	40,6	40,4	40,2	40,0	39,7	39,4	38,9	37,7	36,2	34,3	32,2	29,8							
NC 65-200 C	20/15	32,5	43,0																	44,8	44,5	44,1	43,7	43,0	42,3	40,5	38,0	35,3	32,0								
NC 65-200 B	25/18,5	41,5	47,5																	49,5	49,3	49,0	48,5	48,0	47,3	45,5	43,5	41,0	38,0								
NC 65-200 A	30/22,5	51,5	56,5																	56,7	56,5	56,2	55,7	55,2	54,7	53,3	51,6	49,6	47,1	44,0							
NC 65-250 B	40/30	63,5	81,0																	79,5	78,5	77,3	76,0	74,5	73,0	69,3	65,0	60,0	54,5	48,5							
NC 65-250 A	50/37	74,5	90,0																	89,5	88,5	87,5	86,5	85,5	84,0	80,5	76,5	72,0	66,5	60,5	54,0						
NC 80-160 D	15/11	20,8	24,0																			25,6	25,3	25,1	24,7	23,9	22,9	21,8	20,6	19,3	17,9	16,3	14,6				
NC 80-160 C	20/15	25,8	29,0																			29,6	29,3	29,0	28,7	28,1	27,0	25,9	24,7	23,4	22,0	20,4	18,7	16,4			
NC 80-160 B	25/18,5	35	33,5																			34,1	33,9	33,7	33,4	32,7	32,0	31,0	30,0	29,0	27,7	26,4	25,0	22,9	20,3		
NC 80-160 A	30/22,5	42	37,0																				37,9	37,7	37,3	36,9	36,2	35,5	34,5	33,5	32,4	31,2	29,9	28,0	25,8	22,9	
NC 80-200 B	40/30	63,5	49,0																						50,8	50,6	50,3	49,8	49,3	48,6	47,7	46,7	45,5	44,8	41,6	38,6	
NC 80-200 A	50/37	74,5	58,0																							59,6	59,2	58,6	58,0	57,3	56,4	55,5	54,3	52,7	50,8	48,5	46,1

(*)= Pompe disponibili anche monofase
(*)= Pumps available also in sigle phase
(*)= Pompes disponibles monofasé

Made in Italy

ปั๊มหอยโข่ง

Centrifugal Pump

ประโยชน์การใช้งาน

อุตสาหกรรม ส่งน้ำงานเกษตร งานถ่ายเทเอนกประสงค์

Specification Table

Pump Case	เสื้อปั๊ม	เหล็กหล่อ Cast Iron
Pump Shaft	เพลาปั๊ม	AISI 303
Pump Bracket	ตัวชน	เหล็กหล่อ Cast Iron
Impeller	ใบพัดน้ำ	เหล็กหล่อ Cast Iron
Motor Case	เสื้อมอเตอร์	อลูมิเนียม Aluminum
Mechanical Seal	แมคคานิคัลซีล	Ceramic/Carbon
Operating Pressure	ทนแรงดันทำงาน	Max. 6 Bar
Water Temperature	อุณหภูมิของน้ำ	0-90°C
Insulation Class	เกรดของฉนวน	F
Index of Protection	ระดับการป้องกัน	IP 44

CS-300P(T), CS-440P(T)

Performance Curve

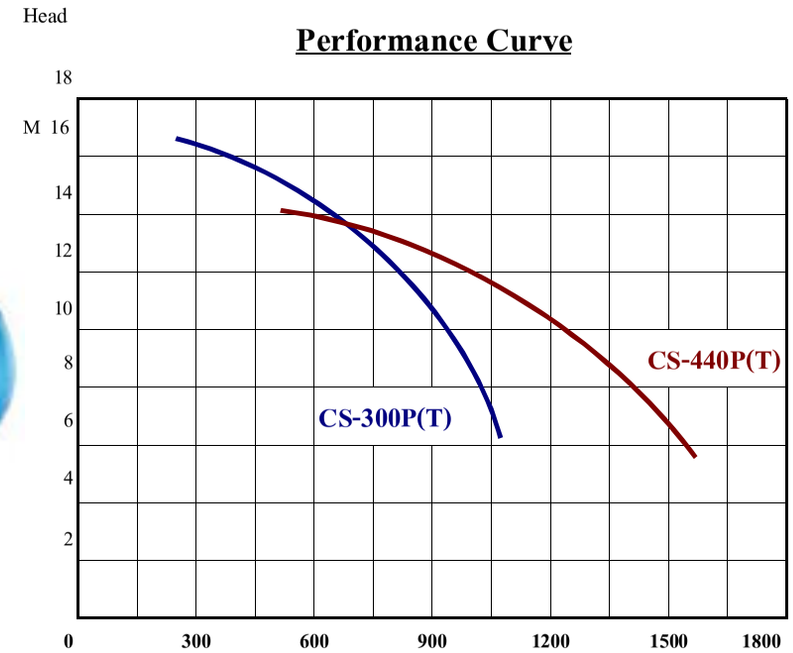

Model	HP	Voltage	Current	Revolution ความเร็วรอบ (RPM)	Suction แรงดูด (M)	Max. Head ส่งสูงสุด (M)	Max. Capacity ปริมาณน้ำสูงสุด (L/Min.)	Rated ส่งสูง (M)	Rated ปริมาณน้ำ (L/Min.)	Weight น้ำหนัก (kg)
CS-300P	3	220V	15A	2850	7	17.5	1230	7.5	1000	33
CS-300PT	3	380V	4.9A							31.5
CS-440P	4	220V	18A			14.3	1780	8.3	1400	42
CS-440PT	4	380V	6.2A							40

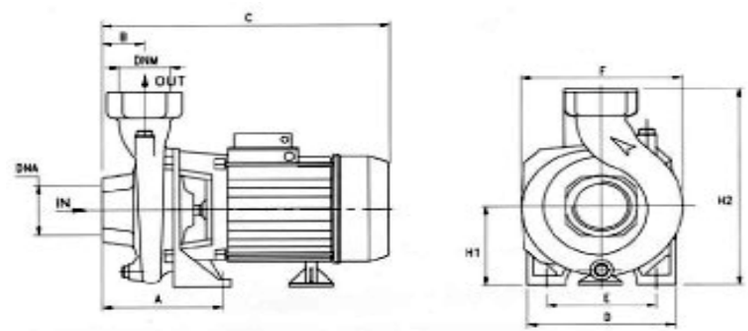

mm

Model	A	B	C	D	E	F	H1	H2	DNA	DNM	กว้าง	ยาว	สูง
CS-300P(T)	160	80	455	200	140	225	112	292	3"	3"	480	245	330
CS-440P(T)	165	85	480	220	160	250	130	330	4"	4"	510	275	365

คุณภาพระดับมืออาชีพ
PROFESSIONAL QUALITY

ตารางเทียบอัตราสูญเสียแรงส่งสูงแนวดิ่งที่เกิดกับท่อน้ำในทางส่งแนวราบตรง

ปริมาณน้ำ		อัตราสูญเสียแรงส่งสูงแนวดิ่งที่เกิดกับท่อน้ำต่อทางส่งแนวราบตรง 100 เมตร														
เมตร^3/ชม.	ลิตร/นาที	ขนาดท่อ(นิ้ว)	1/2"	3/4"	1"	1 1/4"	1 1/2"	2"	2 1/2"	3"	3 1/2"	4"	5"	6"	8"	10"
		Ø ในท่อ(มม.)	15.75	21.25	27.00	35.75	41.25	52.50	68.00	80.25	92.50	105.00	130.00	155.50		
0.6	10	อัตราสูญเสียแรงส่งสูงแนวดิ่ง (เมตร)	9.910	2.407	0.784											
0.9	15		20.11	4.862	1.570	0.416			ตัวอย่าง							
1.2	20		33.53	8.035	2.588	0.677	0.346		ท่อ 1" ปริมาณน้ำ 25 ลิตร/นาที							
1.5	25		49.93	11.91	**3.834**	1.004	0.510		อัตราสูญเสียแรงส่งสูง 3.834 เมตรต่อ 100 เมตรในทางส่งแนวราบตรง							
1.8	30		69.34	16.50	5.277	1.379	0.700	0.223								
2.1	35		91.54	21.75	6.949	1.811	0.914	0.291								
2.4	40			27.66	8.820	2.290	1.160	0.368								
3.0	50			41.40	13.14	3.403	1.719	0.544	0.159							
3.6	60			57.74	18.28	4.718	2.375	0.751	0.218							
4.2	70			76.49	24.18	6.231	3.132	0.988	0.827	0.131						
4.8	80				30.87	7.940	3.988	1.254	0.363	0.164						
5.4	90				38.30	9.828	4.927	1.551	0.449	0.203						
6.0	100				46.49	11.90	5.972	1.875	0.542	0.244	0.124					
7.5	125				70.41	17.93	8.967	2.802	0.809	0.365	0.185	0.101				
9.0	150					25.11	12.53	3.903	1.124	0.506	0.256	0.140				
10.5	175					33.32	16.66	5.179	1.488	0.670	0.338	0.184				
12	200					42.75	21.36	6.624	1.901	0.855	0.431	0.234	0.084			
15	250					64.86	32.32	10.03	2.860	1.282	0.646	0.350	0.126			
18	300						45.52	14.04	4.009	1.792	0.903	0.488	0.175	0.074		
24	400						78.17	24.04	6.828	3.053	1.530	0.829	0.294	0.124		
30	500							36.71	10.40	4.622	2.315	1.254	0.445	0.187		
36	600							51.84	14.62	6.505	3.261	1.757	0.623	0.260		
42	700								19.52	8.693	4.356	2.345	0.831	0.347		
48	800								25.20	11.18	5.582	3.009	1.066	0.445		
54	900								31.51	13.97	6.983	3.762	1.328	0.555	0.1	
60	1000								38.43	17.06	8.521	4.595	1.616	0.674	0.13	
75	1250									26.10	13.00	7.010	2.458	1.027	0.19	
90	1500									36.97	18.42	9.892	3.468	1.444	0.28	
120	2000										31.94	17.16	5.995	2.496	0.47	0.15
150	2500											26.26	9.216	3.807	0.71	0.23
180	3000												13.05	5.417	1.01	0.33
240	4000												22.72	8.926	1.76	0.56
300	5000													14.42	2.68	0.86
360	6000														3.81	1.21
420	7000														5.1	1.61
480	8000														6.64	2.09
540	9000														8.34	2.62
600	10000														10.14	3.2
ข้องอฉาก บอลล์วาล์ว(ฟุลบอลล์)			1	1	1.1	1.2	1.3	**1.4**	1.5	1.6	1.6	1.7	2	2.5		
สามทาง เช็ควาล์ว			4	4	4	5	5	5	6	6	6	7	8	9		
ฟุตวาล์ว			8	8	8	10	10	10	12	12	12	14	16	18		

ตัวอย่าง

ข้องอฉาก 2" 1 ตัว อัตราสูญเสียแรงส่งสูง 1.4 เมตร ต่อ 100 เมตรในทางส่งแนวราบตรง

ในกรณี ข้องอฉาก 2" 3 ตัว อัตราสูญเสียแรงส่งสูง 3x1.4 เมตร ต่อ 100 เมตรในทางส่งแนวราบตรง

คุณภาพระดับมืออาชีพ
PROFESSIONAL QUALITY

ประมาณการอัตรากระแสไฟของมอเตอร์ และปั๊มน้ำ

กำลังมอเตอร์		Single Phase	Three Phase
HP(แรงม้า)	KW	220V/50Hz	380V/50Hz
1/2	0.37	> 2.7 < 4.3 amp	> 1.1 < 1.6 amp
3/4	0.55	> 4.1 < 5.9 amp	> 1.6 < 2.2 amp
1	0.75	> 5.1 < 8.5 amp	>2 < 3.1 amp
1.5	1.1	> 7.1 < 11.0 amp	> 2.8 < 4.0 amp
2	1.5	> 9.4 < 14.2 amp	> 3.7 < 4.5 amp
3	2.2	> 13.8 < 21.2 amp	> 4.8 < 6.5 amp
4	3	> 18.2 < 27.6 amp	> 6.2 < 8.0 amp
5	3.7	> 21.2 < 34.5 amp	> 8.0 <11.0 amp

หมายเหตุ

* ในกรณีที่ไม่มีโหลด หรือมอเตอร์หมุนตัวเปล่า อัตรากระแสไฟจะต่ำกว่าที่ระบุขั้นต้น
* ขั้นต้นเป็นอัตรากระแสไฟของมอเตอร์ที่ทำงานในความเร็วรอบปกติ ซึ่งในช่วงของการสตาร์ท อัตรากระแสไฟจะสูงกว่าอัตรารอบความเร็วปกติมากสุดถึง 6 เท่า แต่เป็นระยะเวลาอันสั้น
* ขั้นต้นเป็นอัตรากระแสไฟของมอเตอร์ 2 Pole(2850rpm) และ 4 Pole (1400rpm) ซึ่งโดยปกติ กำลังมอเตอร์ที่เท่ากัน กระแสไฟของมอเตอร์ 4 Pole(1400rpm) จะสูงกว่า 2 Pole(2850rpm)

คุณภาพระดับมืออาชีพ
PROFESSIONAL QUALITY

ตารางแสดงการเลือกใช้สายไฟสำหรับมอเตอร์ และปั๊มน้ำ

กำลังมอเตอร์			ขนาดสายไฟ ทองแดง* มม^2 (mm^2)											
Voltage	**HP(แรงม้า)**	**KW**	**1.5**	**2.5**	**4**	**6**	**10**	**16**	**25**	**35**	**50**	**70**	**95**	
220V / 50Hz Single Phase	**1/3**	**0.25**	170	280	450	670	1130	1750	2640	3590	4940	6560	8110	ความยาวสายไฟมากสุด เมตร (Meter)
	1/2	**0.37**	120	200	320	480	810	1260	1900	2590	3580	4770	5920	
	3/4	**0.55**	80	130	220	320	550	850	1290	1760	2430	3230	4000	
	1	**0.75**	60	100	170	250	430	670	1010	1380	1910	2550	3160	
	1.5	**1.1**	40	70	120	180	300	470	710	980	1360	1850	2320	
	2	**1.5**	30	60	90	130	230	360	550	760	1060	1440	1820	
	3	**2.2**	20	40	60	90	150	230	350	490	680	920	1160	
	5	**3.7**	0	20	40	60	100	160	250	340	480	670	850	

* แรงเสียดทานของสายไฟทองแดงน้อยกว่าสายไฟอลูมิเนียม ถ้าหากเลือกใช้สายไฟอลูมิเนียม โดยความยาวที่เท่ากัน ควรต้องมีขนาดที่ใหญ่ขึ้น

หมายเหตุ สำหรับมอเตอร์และปั๊มน้ำที่มีขนาดกำลังมากกว่า 2 แรงม้าขึ้นไป ไม่ควรใช้ระบบปลั๊กเสียบ ควรต่อผ่านเบรคเกอร์ เพื่อเป็นการควบคุมและป้องกันความเสียหาย

APP คุณภาพระดับมืออาชีพ
PROFESSIONAL QUALITY

รายละเอียดเกี่ยวกับระดับฉนวนของมอเตอร์ไฟฟ้า

Insulation Class ระดับฉนวน	Temperature อุณหภูมิที่ทนได้	Details รายละเอียด
Y	90°C	เป็นฉนวนที่สามารถทนอุณหภูมิได้สูงสุดถึง 90 องศาเซลเซียส
A	105°C	เป็นฉนวนประเภทเทปผ้าฝ้าย , ไหม , ไฟเบอร์ , กระดาษ ฯลฯ อาบวาณิช หรือจุ่มในน้ำมัน ตัวอย่างเช่น ผ้าอาบวาณิช, ท่ออาบวาณิช, เบคาไลท์ ฯลฯ
		ซึ่งฉนวนประเภทนี้จะทนอุณหภูมิสูงสุด (ที่จุดร้อนจัดของมอเตอร์) ได้ถึง 105 องศาเซลเซียส
E	120°C	เป็นฉนวนประเภทโพลีเอสเตอร์ (ไมลาร์) , ยูรีเทน , อิพอกซี , เมราไมน์ และพีนอลเรซิน ซึ่งสามารถทนอุณหภูมิได้สูงสุดถึง 120 องศาเซลเซียส
B	130°C	เป็นฉนวนประเภทไมก้า , ใยแก้ว , ใยหิน ฯลฯ ใช้ร่วมกับวัสดุเกาะยึด เช่น อิพ็อคซี่ เป็นต้น โดยฉนวนที่ทำจากวัสดุพวกนี้ สามารถทนอุณหภูมิ
		ได้สูงสุดถึง 130 องศาเซลเซียส
F	155°C	เป็นฉนวนประเภท ไมการ์ , ใยแก้ว , ใยหิน ฯลฯ ใช้ร่วมกับวัสดุเกาะยึด เช่น ซิลิโคนแอลไดด์เรซิน ใยแก้วอาบวานิช,แอสเบสต๊อสอาบวานิช ,
		วานิชใยหิน ฟิล์มโพลีเอไมด์ (เคพตอน , โนเมก) , แผ่นไมการ์ ฯลฯ ซึ่งสามารถทนอุณหภูมิได้สูงสุดถึง 155 องศาเซลเซียส
H	180°C	เป็นฉนวนประเภท ซิลิโคนอีลาสโตเมอร์ไมการ์ (Cilicone elastomer mica) ใยแก้ว(Glass fiber) , Asbestos ใช้ร่วมกับวัสดุเกาะยึด เช่น
		ซิลิโคนเรซิน และ Polytetrafluorethylene (PTEE) ซึ่งสามารถทนอุณหภูมิได้สูงสุดถึง 180 องศาเซลเซียส
C	>180°C	เป็นฉนวนประเภทไมก้า หรือ porcelain หรือ glass หรือผลึกควอทซ์ อย่างใดอย่างหนึ่ง นิยมใช้ทำเป็นลูกถ้วย เพราะมีความแข็งแรงทางกลดีกว่า
		ฉนวนประเภทอื่นๆ

คุณภาพระดับมืออาชีพ
PROFESSIONAL QUALITY

รายละเอียดเกี่ยวกับระดับการป้องกันของมอเตอร์ไฟฟ้า (Index of Protection)

รหัสตัวหน้า		รหัสตัวหลัง	
0	ไม่มีการป้องกัน	0	ไม่มีการป้องกัน
1	สามารถป้องกันของแข็งที่มีเส้นผ่าศูนย์กลางมากกว่า 50 มม. ที่มากระทบไม่ให้ลอดเข้าไปข้างในได้	1	สามารถป้องกันน้ำที่ตกลงมาในแนวดิ่งได้
2	สามารถป้องกันของแข็งที่มีเส้นผ่าศูนย์กลางมากกว่า 12 มม. ที่มากระทบไม่ให้ลอดเข้าไปข้างในได้	2	สามารถป้องกันน้ำที่ตกลงมาในแนวดิ่ง และในแนวที่ทำมุมไม่เกิน 15 องศากับแนวดิ่งได้
3	สามารถป้องกันของแข็งที่มีเส้นผ่าศูนย์กลางมากกว่า 2.5 มม. ที่มากระทบไม่ให้ลอดเข้าไปข้างในได้	3	สามารถป้องกันน้ำที่ตกลงมาในแนวดิ่ง และในแนวที่ทำมุมไม่เกิน 60 องศากับแนวดิ่งได้
4	สามารถป้องกันของแข็งที่มีเส้นผ่าศูนย์กลางมากกว่า 1 มม. ที่มากระทบไม่ให้ลอดเข้าไปข้างในได้	4	สามารถป้องกันน้ำที่สาดมาจากทุกทิศทางได้
5	สามารถกันฝุ่นได้	5	สามารถป้องกันน้ำที่ถูกฉีดมาตกกระทบในทุกทิศทางได้
6	สามารถกันฝุ่นได้อย่างสมบูรณ์	6	สามารถป้องกันน้ำฉีดอย่างแรงเข้าทุกทิศทางได้
		7	สามารถป้องกันน้ำท่วมชั่วคราวได้
		8	สามารถใช้งานอยู่ใต้น้ำได้